S Kortlingsmått Överdel

DK Kobelingsmål Overdele

GB Measurements Upper unit

N Monteringsmål Overdel

FI Asennusmitat Yläosa

RU Установочные размеры зеркальный шкаф

Skuru/Sarek

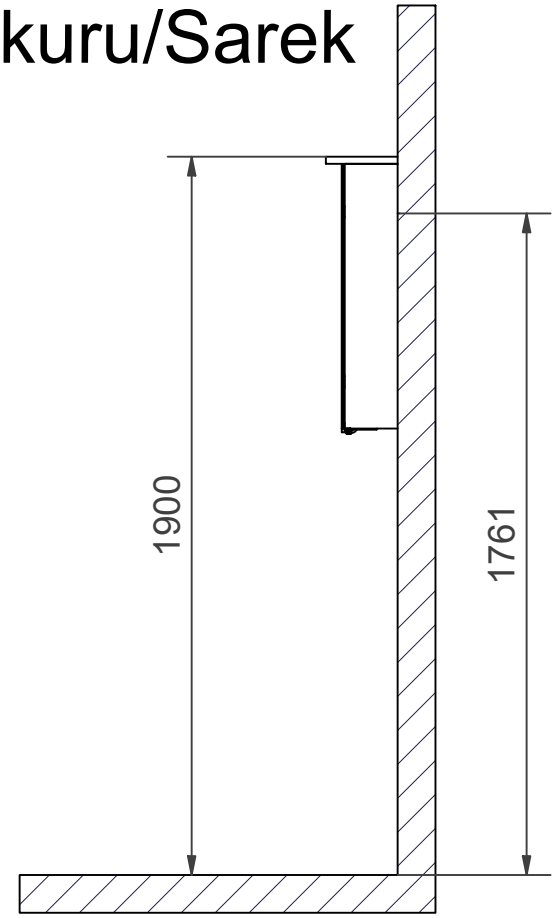

Hamra

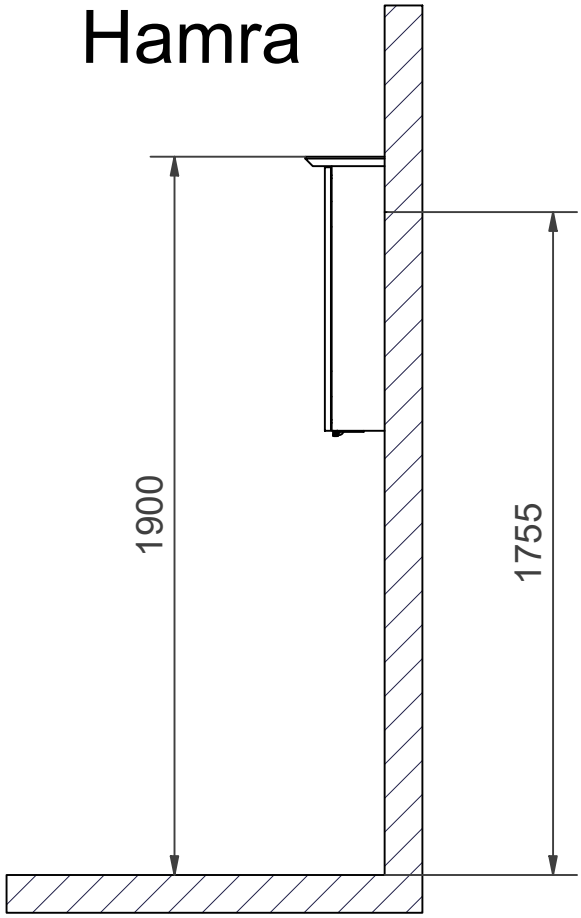

SVEDBERGS®

S **Installationsmått för el i vägg**

DK **Installationsmål for el i væg**

GB **Measurements for installation of electricity into wall.**

N **Installasjonsmål for el i vegg**

FI **Asennusmitat sähkö**

RU **Монтажные размеры для электричества в стену**

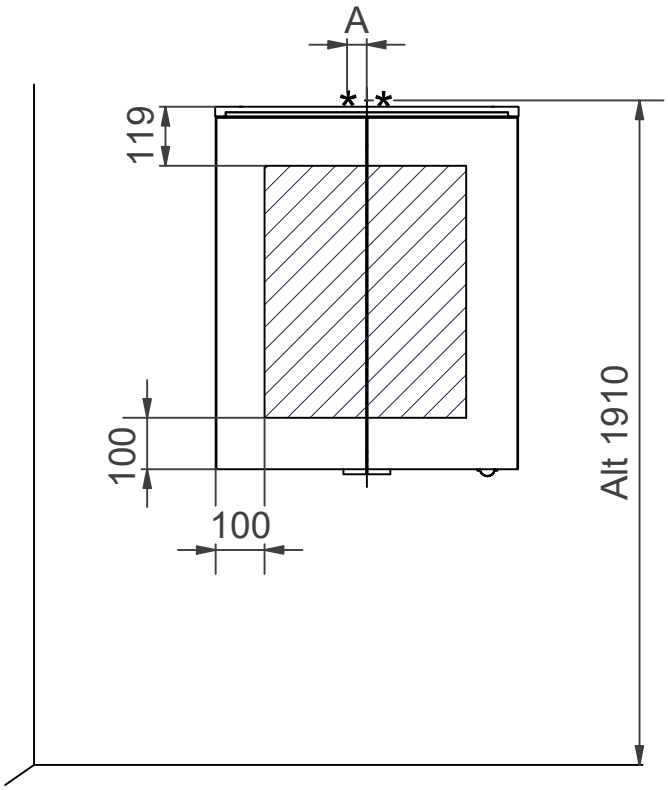

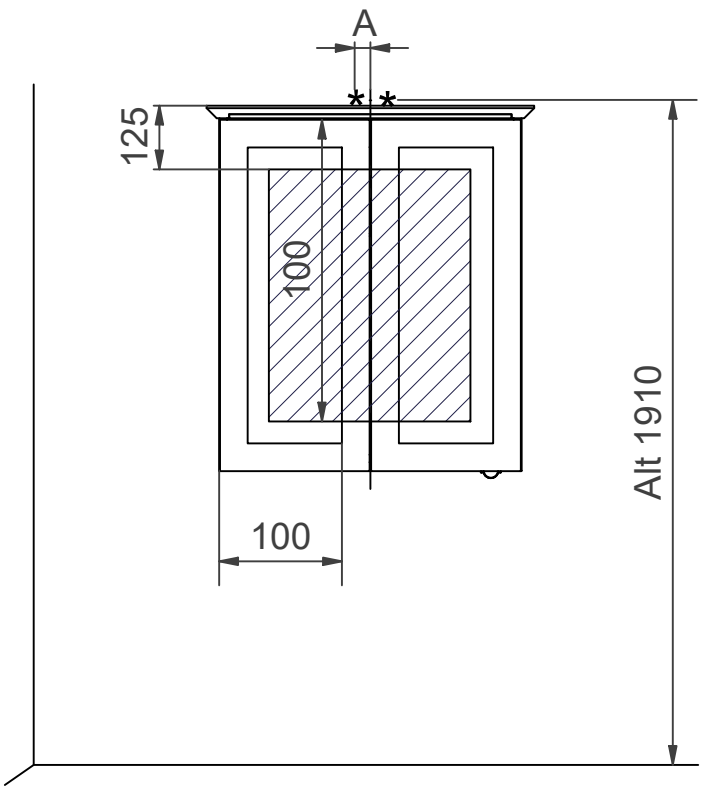

Sarek 40	A	0 mm
Sarek 45	A	0 mm
Skuru/Sarek 50	A	0 mm
Sarek 55	A	0 mm
Skuru/Sarek 60	A	0 mm
Skuru/Sarek 80	A	90 mm
Skuru/Sarek 100	A	0 mm

Hamra 40	A	0 mm
Hamra 50	A	0 mm
Hamra 60	A	0 mm
Hamra 80	A	90 mm
Hamra 100	A	0 mm

▨ = Rekommenderat mått för framdragning av el.

Anbefalt mål ved fremdragning av elektrisitet.

Anbefalet mål for fremtagning af el.

Suositeltu mitta sähkönsyötölle.

Recommended measurement for electrical wiring

Рекомендуемые размеры для подводки электричества

* = **Alternativt område för framdragning av el.**

Alternativt område ved fremdragning av elektrisitet.

Alternativt område for fremtagning af el.

Vaihtoehtoinen alue sähkönsyötölle.

Optional area for electrical wiring

Альтернативная зона для подводки электричества

2020-01-13

SVEDBERGS®