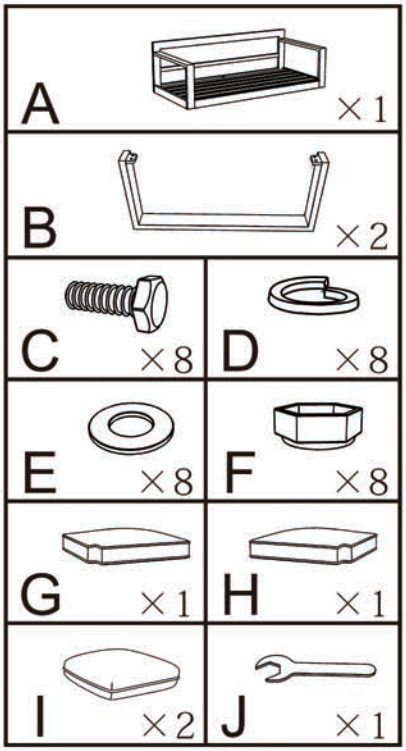
A ×1
B ×2
C ×8
D ×8
E ×8
F ×8
G ×1
H ×1
I ×2
J ×1

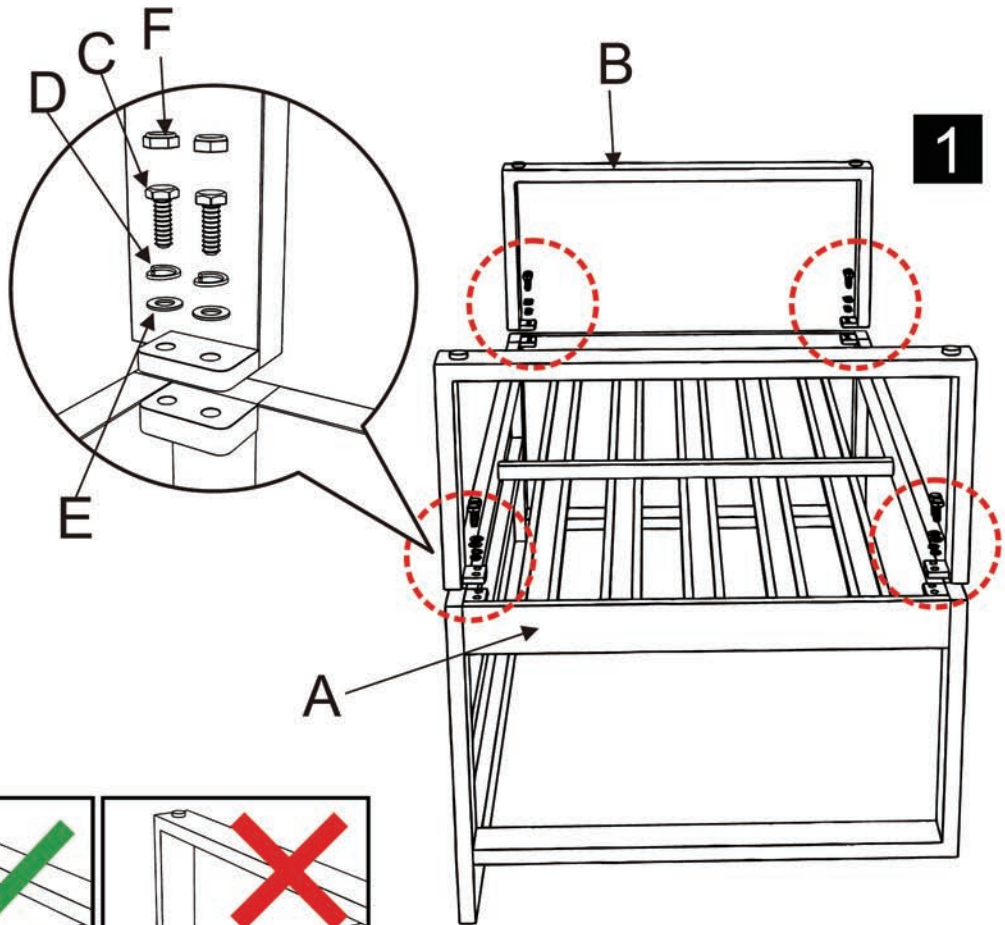
F
C
D
E
B
A
1

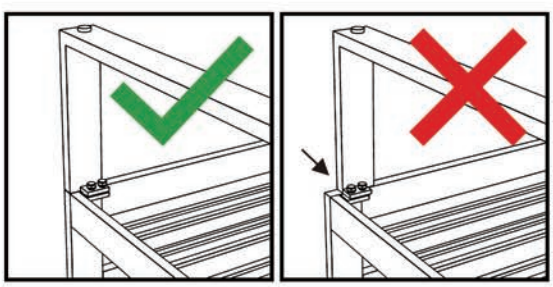

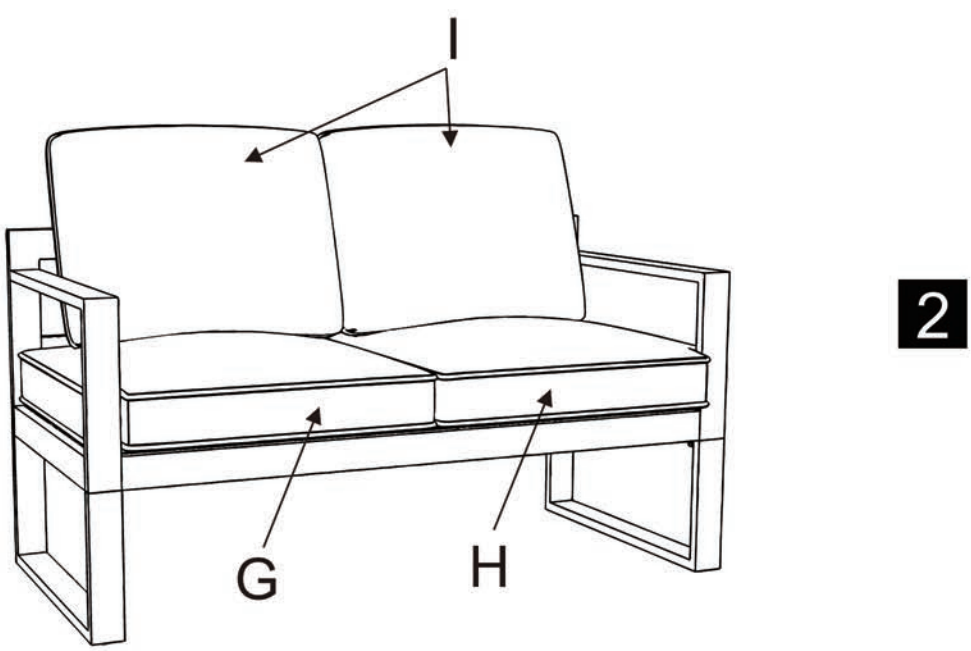
I
G
H
2