S Kortlingsmått Underdel EPOS

N Monteringsmål Underdel EPOS

DK Kobelingsmål underskab EPOS

FI Asennusmitat Alaosa EPOS

GB Measurements for fitting Vanity unit EPOS

RU Установочные размеры Нижняя часть EPOS

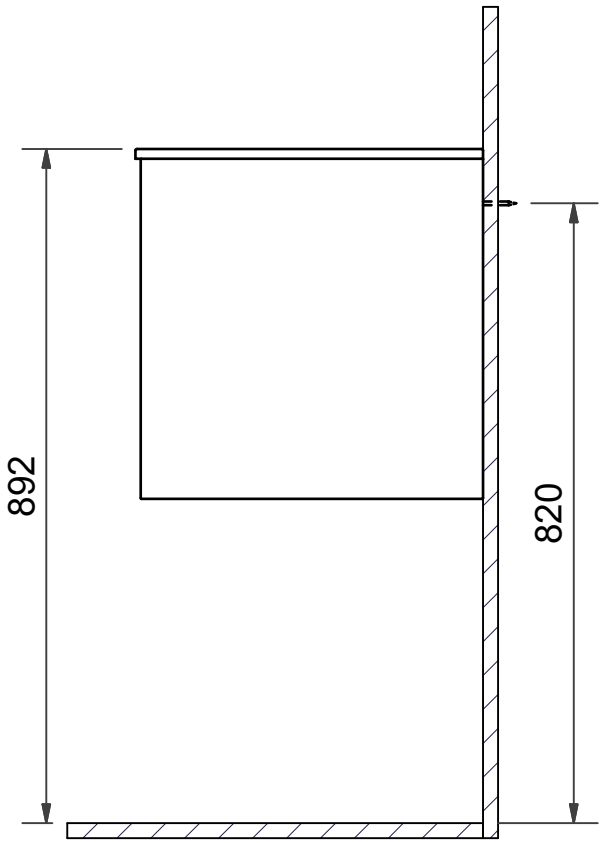

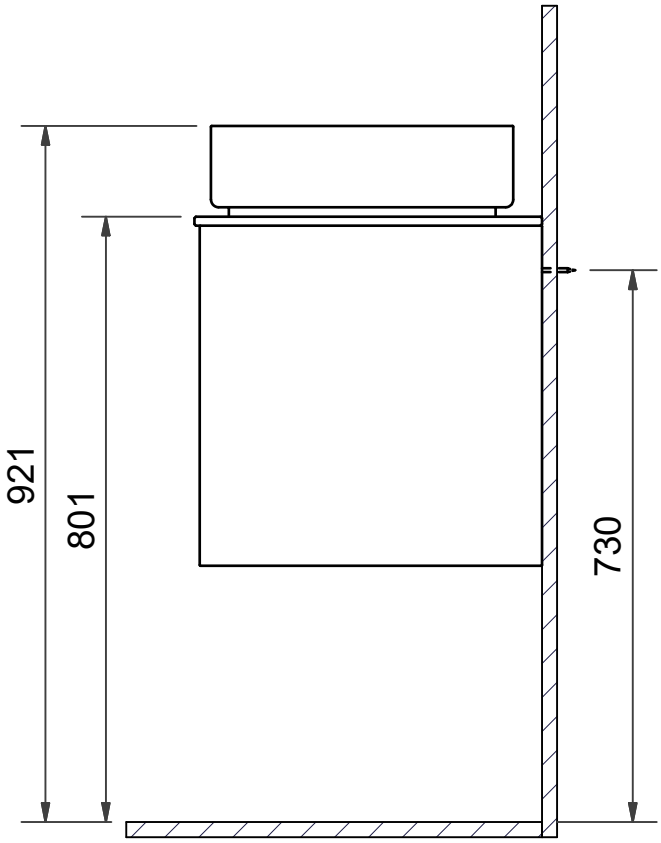

S Installationsmått för el & avlopp i vägg

N Installasjonsmål for el og avløp i vegg

DK Installationsmål for el og afløb i væg

FI Asennusmitat sähkö ja seinäviemäri

GB Measurements for installation of electricity and waste into wall.

RU Монтажные размеры для электричества & канализации в стену

= **Rekommenderat mått för framdragning av el.**
Anbefalt mål ved fremdragning av elektrisitet.
Anbefalet mål for fremtagning af el.
Suositeltu mitta sähkönsyötölle.
Recommended measurement for electrical wiring
Рекомендуемые размеры для подводки электричества

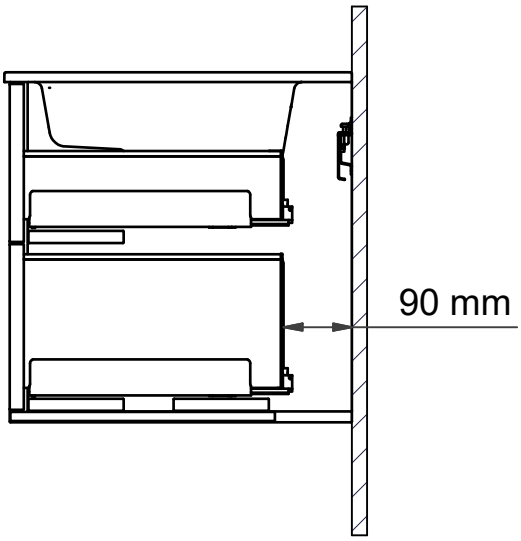

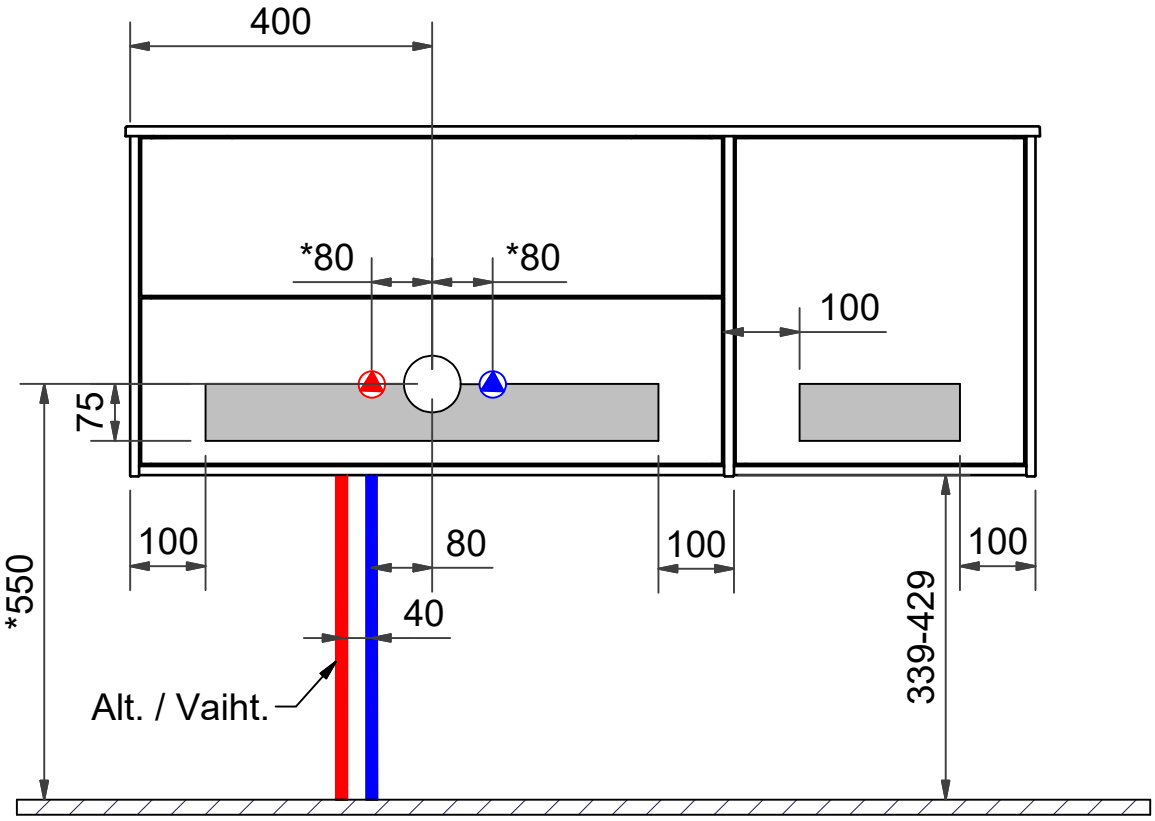

***VVS Företagens Teknikhandbok 2016**