11

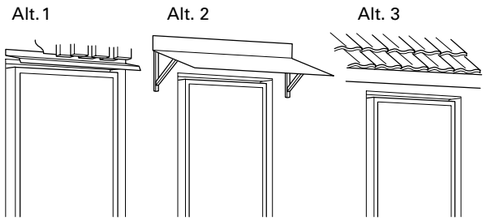

12

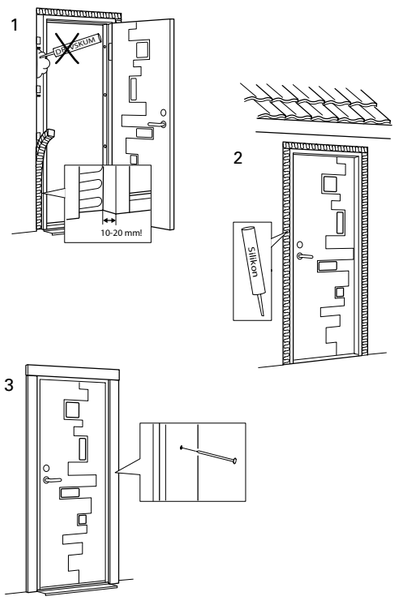

13

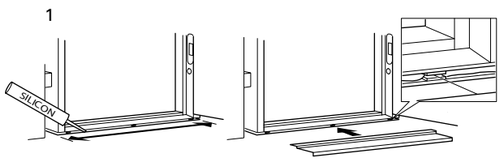

14

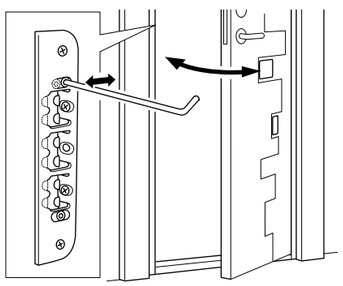

JELD-WEN DOOR SOLUTIONS

ADVANCE - LINE

SE Hos JELD-WEN är fortlöpande utveckling och förbättring av produkterna en del av vår affärsstrategi. Det kan således förekomma avvikelser på produkten i förhållande till beskrivningen i monteringsanvisningen.
Vi förbehåller oss rätten för ev. tryckfel.

DK Hos JELD-WEN er det en del af vores forretningsstrategi, løbende at foretage forbedrende konstruktionsændringer. Der kan således forekomme afvigelser på produktet i forhold til beskrivelsen i monteringsvejledningen.
Der tages forbehold for trykfejl.

NO Hos JELD-WEN er løpende utvikling av forbedring av produktenen en del av forretningsstrategien. Det kan derfor forekomme avvik på produktet i forhold til beskrivelsen i monteringsveiledningen.
Det tas forbehold om trykkfeil.

FI Tuotteiden jatkuvat kehitys ja parantaminen ovat osa JELD-WENin liiketoimintastrategiaa. Tämän takia ostamassanne tuotteessa voi olla yksityiskohtia, jotka eivät täysin vastaa asennusohjetta. Pidätämme oikeuden muutoksiin ja mahdollisiin painovirheisiin.

UK A part of JELD-WENs business strategy consists in improving our constructions currently for what reason product deviations might appear in comparison to the description of the installation guideline.
Errors and omissions are excepted.

CONDESIGN INFOCOM 2012-11 Artikelnr: 28528

Skötselråd:	www.jeld-wen.se
Vedligeholdelsesvejledning:	www.jeld-wen.dk
Vedlikeholdsråd:	www.jeld-wen.no
Hoito-ohjeet:	www.jeld-wen.fi
Care advice:	www.jeld-wen.co.uk

SE MONTERINGSANVISNING CHARACTER

DK MONTERINGSFORSKRIFT CHARACTER

NO MONTERINGSVEJLEDNING CHARACTER

FI ASENNUSOHJEET CHARACTER

UK INSTALLATION INSTRUCTIONS CHARACTER

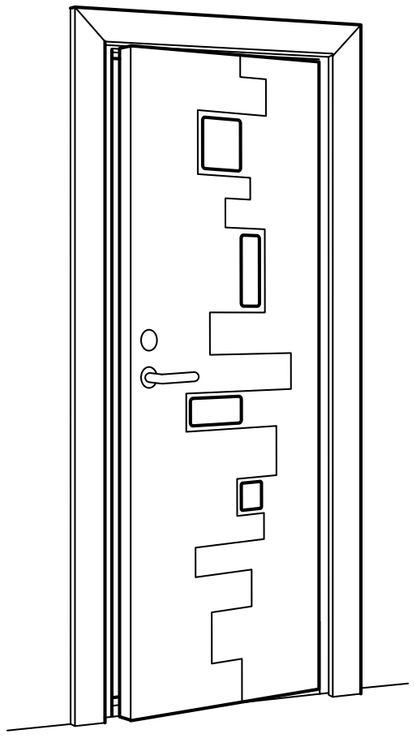

RELIABILITY *for* real life®

JELD-WEN DOOR SOLUTIONS

VERKTYG SOM DU BEHÖVER
VÆRKTØJ, DU SKAL BRUGE
VERKTØY SOM DU TRENGER
ASENNUKSESSA TARVITTAVAT TYÖKALUT
TOOLS REQUIRED

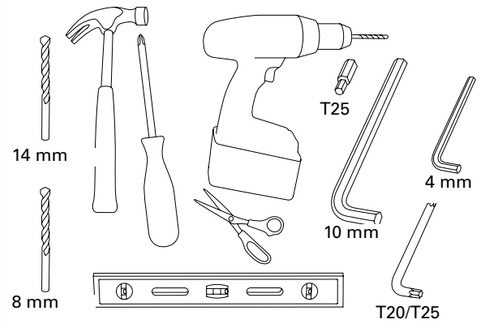

TILLBEHÖR SOM DU BEHÖVER
TILBEHØR, DER IKKE MEDFØLGER
TILBEHØR SOM IKKE FØLGER MED
ASENNUKSESSA TARVITTAVAT TARVIKKEET
ACCESSORIES NOT INCLUDED

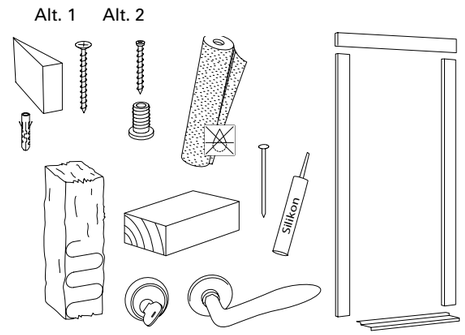

DETTA INGÅR
DETTE MEDFØLGER
DETTE FØLGER MED
SISÄLTYY TOIMITUKSEEN
INCLUDED

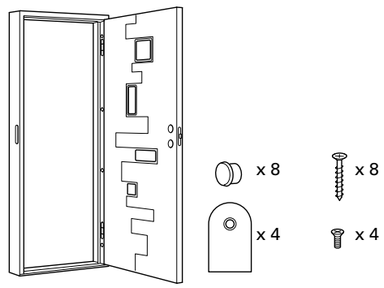

1

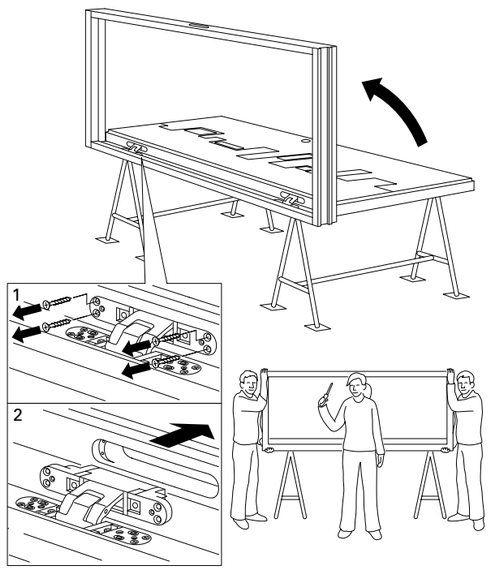

2

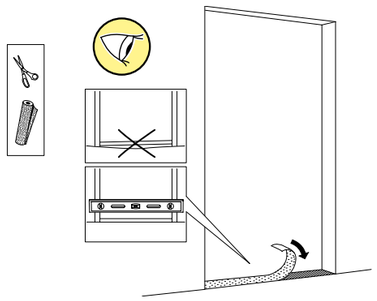

3

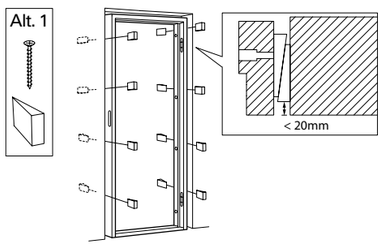

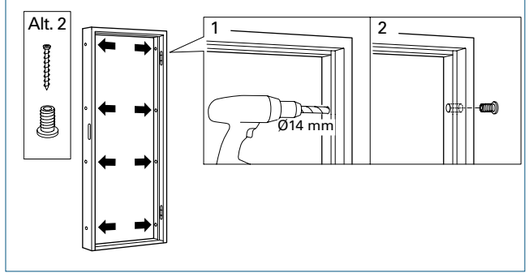

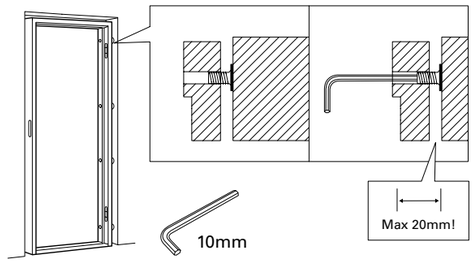

4

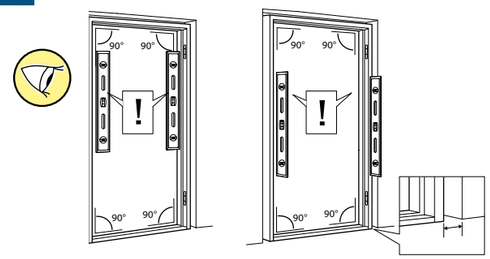

5

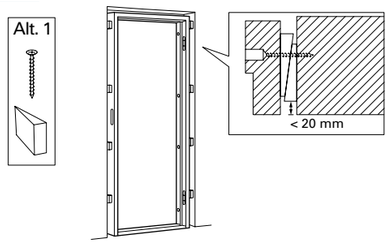

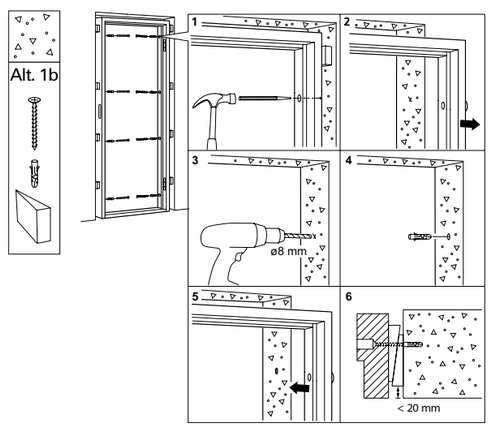

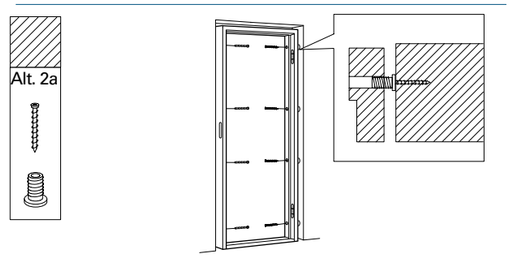

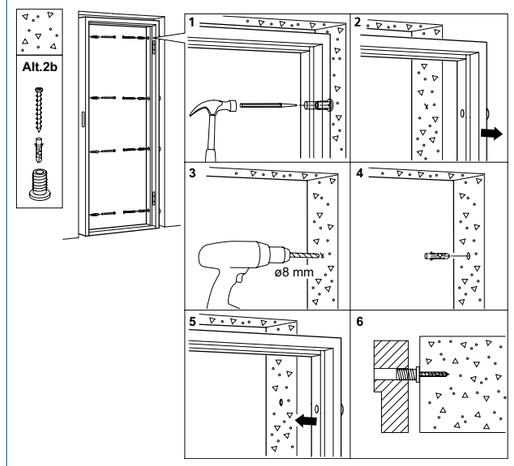

6

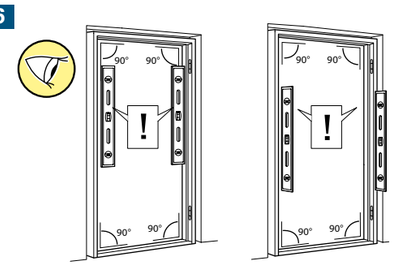

7

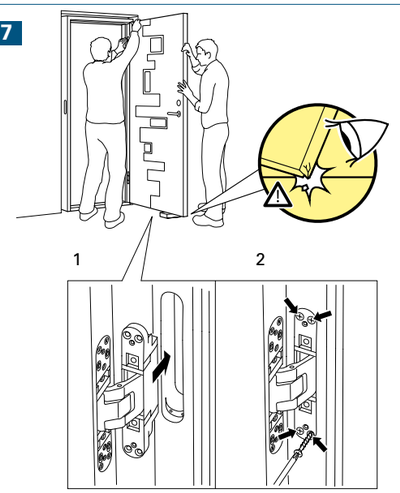

8

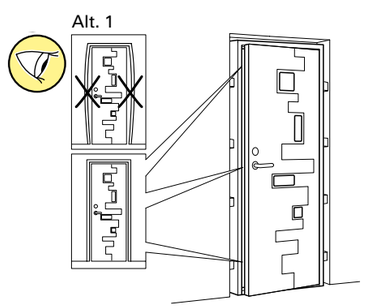

9

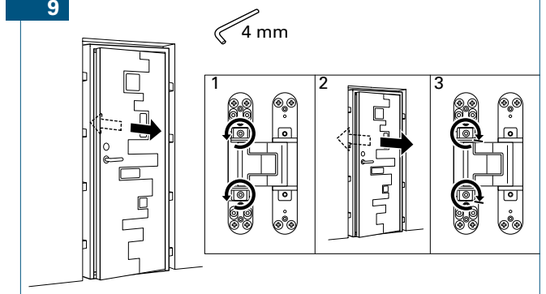

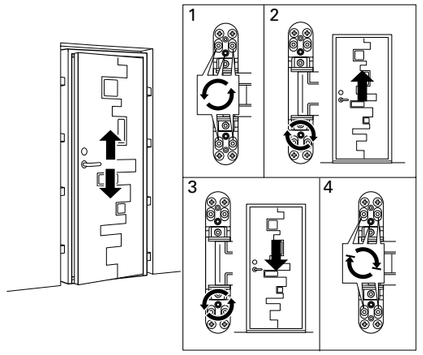

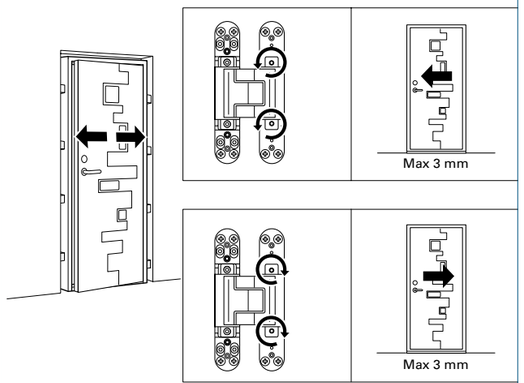
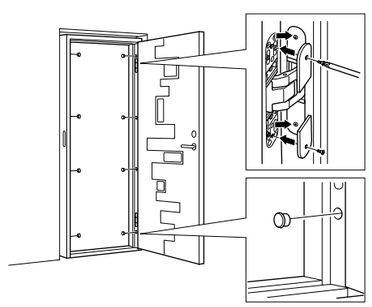
10