GLORIA®

Geräte für Haus und Garten

THERMOFLAMM bio Professional Plus

DE Betriebsanleitung
GB Instructions for use
FR Mode d'emploi
NL Gebruiksaanwijzing
IT Instruzioni per l'uso
ES Instrucciones de uso
PT Instruções de utilização
DK Betjenningsvejledning
SV Bruksanvisning
NO Bruksanvisning
FI Käyttöohje
CZ Návod k obsluze
TR Kullanım kılavuzu
RU Инструкция по эксплуатации
GR Οδηγίες χειρισμού

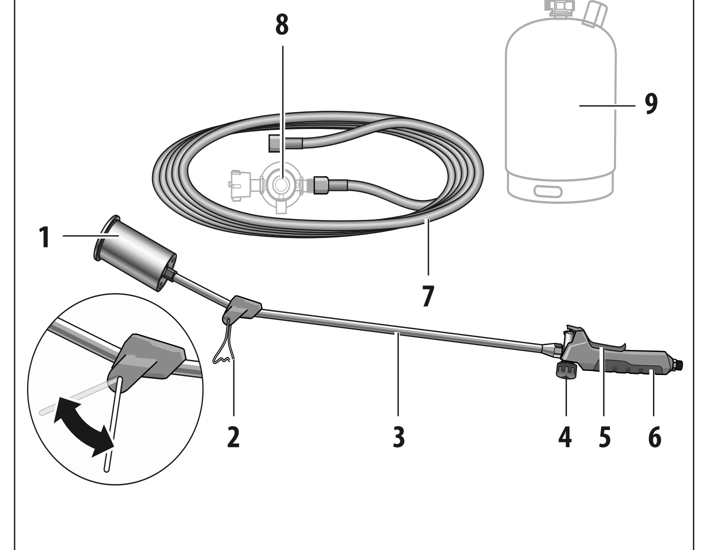

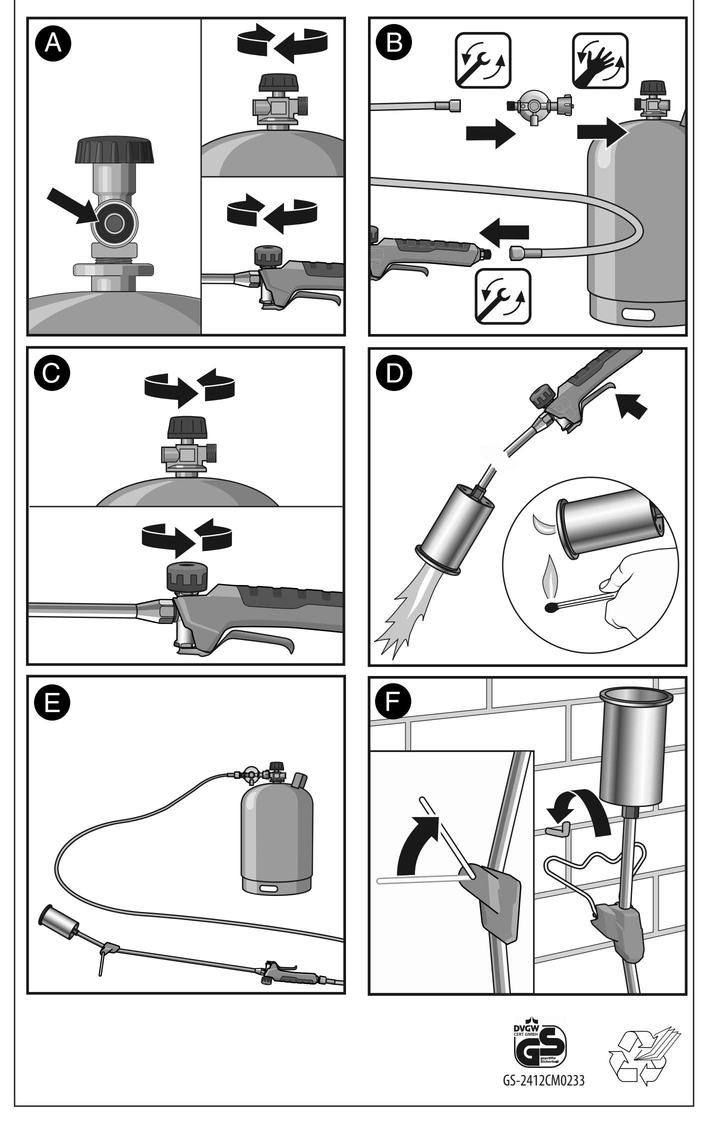

DE

Symbolik in dieser Anleitung

GEFAHR! Ein Warnhinweis dieser Gefahrenstufe kennzeichnet eine drohende gefährliche Situation. Befolgen Sie zu diesem Warnhinweis die Anweisungen, um Lebensgefahr oder schwerste Verletzungen zu vermeiden.

WARNUNG! Ein Warnhinweis dieser Gefahrenstufe kennzeichnet eine mögliche gefährliche Situation. Befolgen Sie zu diesem Warnhinweis die Anweisungen, um die Gefahr von Verletzungen zu vermeiden.

ACHTUNG! Ein Warnhinweis dieser Gefahrenstufe kennzeichnet einen möglichen Sachschaden. Befolgen Sie zu diesem Warnhinweis die Anweisungen, um Sachschäden zu vermeiden.

Hinweis! Ein Hinweis kennzeichnet zusätzliche Informationen oder Abbildungen, die Ihnen die Bedienung und das Verständnis für das Gerät erleichtern sollen.

Wichtige Sicherheitshinweise

Die Betriebsanleitung vermittelt Ihnen wichtige Sicherheitshinweise und Informationen, die zum einwandfreien Betrieb des Gerätes erforderlich sind!
Die Anleitung vollständig lesen, aufbewahren und ggf. an Nachbesitzer weitergeben!
Beachten Sie ebenfalls die Sicherheitshinweise für den Umgang mit Gasflasche und Druckminderer!
Alle Sicherheitshinweise dienen stets auch Ihrer persönlichen Sicherheit!

- Dieses Gerät entspricht den anerkannten Regeln der Technik und den einschlägigen Sicherheitsbestimmungen!
- Dieses Gerät kann von Jugendlichen ab 16 Jahren und darüber sowie von Personen mit verringerten physischen, sensorischen oder mentalen Fähigkeiten oder Mangel an Erfahrung und Wissen benutzt werden, wenn sie beaufsichtigt oder bezüglich des sicheren Gebrauchs des Gerätes unterwiesen wurden und die daraus resultierenden Gefahren verstehen. Kinder dürfen nicht mit dem Gerät spielen. Reinigung und Benutzer-Wartung dürfen nicht von Kindern ohne Beaufsichtigung durchgeführt werden.
- Verwenden Sie das Gerät bestimmungsgemäß und beachten Sie die TRF (Technische Regel Flüssiggas).
- Das Tragen von Schutzhandschuhen wird empfohlen.
- Das Gerät nicht in der Nähe von Kindern betreiben.
- Das Gerät sollte nur bis zu einer Außentemperatur von bis zu -2° C betrieben werden.
- Das Gerät darf nicht unter Erdgleiche betrieben werden.
- Das Gerät ist nicht für unbeaufsichtigten Betrieb geeignet.
- **Dieses Gerät darf ausschließlich nur mit:**
  - **handelsüblichen Butan/Propan-Gasflaschen der Größen 5 kg / 11 kg oder 33 kg betrieben werden (nicht im Lieferumfang enthalten). Es kann gefährlich sein, andere Gasbehälter zu benutzen.**
  - **nur mit dem GLORIA Druckminderer betrieben werden (nicht im Lieferumfang enthalten). Es kann gefährlich sein, andere Druckminderer zu benutzen.**

Reparaturen an diesem Gerät sind nur durch die GLORIA-Servicestellen durchzuführen. Ersatzteile sollten Sie bei Ihrem Fachhändler bestellen. Soweit nicht vorrätig, besorgt er diese schnellstens.

- ***ACHTUNG!***
  Wir weisen ausdrücklich darauf hin, dass wir nach dem Produkthaftungsgesetz nicht für durch unser Gerät hervorgerufene Schäden einzustehen haben, sofern diese durch unsachgemäße Reparatur verursacht oder bei einem Teileaustausch nicht GLORIA-Original-Teile verwendet werden und die Reparatur **nicht** vom Kundenservice oder dem autorisierten Fachmann durchgeführt worden sind. Dieses gilt auch für Zubehörteile.

GEFAHR!
Lebensgefahr durch Brand- und Explosion!

Durch unsachgemäßen Gebrauch von Gerät, Druckminderer oder Gasflasche besteht Lebensgefahr! Beachten Sie daher die Sicherheitshinweise auf allen Komponenten als auch die nachfolgenden Sicherheitshinweise:

- Flamme nicht gegen Gasschlauch, Gasflasche, offene Flamme oder auf glühenden Gegenstand richten. Von Zündquellen fernhalten. Nicht rauchen. Darf nicht in Hände von Kindern gelangen.
- Nicht in der Nähe von Heizkörpern lagern.
- Das Gerät nur im Freien benutzen. Niemals das Gerät in der Garage oder an Orten, wo evtl. Benzin oder leicht brennbare Stoffe gelagert sind, benutzen.
- Gasflasche nur im Freien und niemals bei offenem Feuer, Zündquellen oder leicht brennbaren Stoffe wechseln.
- **Bei Gasgeruch, Gerät sofort abstellen (Ventil an der Gasflasche wie auch am Gerät schließen) und auf Leckagen überprüfen. Zur Sicherstellung, dass keine Leckage vorhanden ist, bestreichen Sie die Verbindungsstellen sowie das Ventilgehäuse mit lauwarmem Seifenwasser. Bilden sich keine Blasen, so ist das Gerät betriebsbereit. Bilden sich Blasen, so ist das Gerät auf keinen Fall in Betrieb zu nehmen. Die Gasflasche ist dann sofort am Ventil zu schließen und vom Gerät zu trennen.**
  Das Gerät sollte anschließend von einem Sachkundigen oder Fachbetrieb auf eventuelle Ursachen hin überprüft werden. Suchen Sie die Undichtigkeiten niemals mit einer Flamme und niemals in geschlossenen Räumen!

WARNUNG!
Verbrennungsgefahr durch heiße Geräteteile oder offener Flamme!
Teile des Gerätes können während des Gebrauchs sehr heiß werden und zu möglichen Verbrennungen führen. Durch unsachgemäßen Gebrauch des Gerätes besteht ebenfalls Verbrennungsgefahr! Beachten Sie daher nachfolgende Sicherheitshinweise:

Das Gerät darf nur eingesetzt werden bis zu einem Winkel kleiner 90°.

- Brennergehäuse nicht berühren, Verbrennungsgefahr.
- Trockenes Gehölz, Laub, Tannennadeln und trockene Gräser können in Brand geraten.

WARNUNG!
Gesundheitsgefahr durch Kontakt mit Gas!
Ausströmendes, nicht gezündetes Gas, kann infolge von Einatmen, Verschlucken oder Aufnahme durch die Haut Gesundheitsschäden von beschränkter Wirkung hervorrufen. Bei auftretenden Symptomen oder in Zweifelsfällen ärztlichen Rat einholen. Beachten Sie daher nachfolgende Sicherheitshinweise:

- Richten Sie ausströmendes Gas niemals auf Menschen oder Tiere.
- Weitere Informationen zum Gesundheits- und Arbeitsschutz für dieses Produkt finden Sie im Sicherheitsdatenblatt, welches beim Hersteller angefordert werden kann.

Bestimmungsgemäße Verwendung

Das Gerät dient ausschließlich zur Beseitigung von Wildwuchs zwischen Gehplatten, Terrassen, Auffahrten und Wegen.

Bei Zweckentfremdung, falscher Bedienung oder nicht fachgerechter Reparatur wird keine Haftung für evtl. Schäden übernommen. Ebenso sind Garantieleistungen in solchen Fällen ausgeschlossen.

Das Gerät ist nicht für den gewerblichen Gebrauch bestimmt!

Vorhersehbarer Missbrauch

Das Gerät ist nicht als Wärmespender im Hausbereich für Rasen und Blumenbeete oder für andere, als die hier angegebenen Verwendungsbereiche geeignet. Gerät nicht bei nasser Witterung verwenden.

Verhalten im Gefahrfall

Brandbekämpfung, sofern gefahrlos, mit Feuerlöscher. Durch Brand gefährdete Gasflaschen, wenn möglich aus dem Gefahrenbereich entfernen.

Geräteelemente

1. Brenner
2. Standfuß
3. Verlängerungsrohr
4. Gasregelventil
5. Gasstromhebel
6. Handgriff
7. 5 m Gasschlauch
8. Druckminderer **(Sonderzubehör, Artikel 000182.5000)**
9. Handelsübliche Propangasflasche 5 kg / 11 kg / 33 kg

Technische Daten

Länge:	925 mm
Gasart:	Propan; Butan/Propan-Gemisch
Flammtemperatur:	bis 1000° C
Nennwärmebelastung:	ca. 60 KW
Gerät incl. Gasschlauch:	ca. 1,6 kg
Verbrauch bei Düsen-ø 1,2 mm:	ca. 4,8 kg/h
Gasdruck:	4 bar

Inbetriebnahme

GEFAHR!
Lebensgefahr durch Brand- und Explosion!
Beachten Sie daher nachfolgende Sicherheitshinweise:
- Gerät nur im Freien in Betrieb nehmen. Gasflasche darf nur senkrecht aufgestellt werden.
- Die Verschraubung zwischen Verlängerungsrohr **(3)** und Gasregelventil **(4)** sowie die Verbindung zwischen Gasregelventil **(4)** und Handgriff **(6)** dürfen nie gelöst werden.
- Offene Flamme niemals auf brennbare oder explosive Stoffe richten.
- Nach mehrmaligen Fehlversuchen beim Zünden der Flamme, Ventil schließen, warten bis das ausgeströmte Gas verflogen ist und dann Flamme neu zünden.

Montage
- Vor der Montage des Druckminderes überprüfen, ob die Dichtung im Ventil der Gasflasche vorhanden ist, siehe Abb. A.
- Ventil an der Gasflasche ist geschlossen. Gasregelventil **(4)** muss geschlossen werden. Dazu den schwarzen Ventilknopf in Drehrichtung rechts ganz zu drehen (Uhrzeigersinn), siehe Abb. A. Nur handfest andrehen.
- 1. Gasschlauch **(7)** am Handgriff **(6)** fest verschrauben.
  2. Gasschlauch **(7)** am Druckminderer **(8)** fest verschrauben.
  3. Druckminderer **(8)** mit Hilfe der Überwurfmutter fest an die Propangasflasche schrauben.

(Alle Gewinde sind Linksgewinde, mit Maulschlüssel fest verschrauben) Abb. B.

Montage Standfuß
siehe Abb. G - H

Dichtigkeitsprüfung
- Verschraubung auf Leckagen prüfen (siehe Beschreibung linke Spalte)!

Betrieb
- Ventil an der Propangasflasche sowie Gasregelventil **(4)** mit einer 1/2 Umdrehung öffnen, siehe Abb. C.
- Im sicheren Bereich den Stab nach unten und vom Körper weghalten. Flamme mit langem Kaminstreichholz zünden, das Gerät arbeitet nun auf Sparflamme, siehe Abb. D.

ACHTUNG! **Verbrennungsgefahr durch offene Flamme!**
Gasstromhebel **(5)** beim Zünden der Flamme niemals betätigen!
- Gasregelventil **(4)** weiter öffnen und Gasstromhebel betätigen **(5)**, das Gerät arbeitet nun mit voller Flamme, siehe Abb. D.
  Den Stab in einer Höhe von ca. 3 cm vor dem Körper über den Boden hin- und herbewegen.

GEFAHR! Lebensgefahr durch Brand- und Explosion!
Flamme nie gegen Gasschlauch oder Gasflasche richten!

WARNUNG!
Verbrennungsgefahr durch heiße Geräteteile!
Beachten Sie daher nachfolgende Sicherheitshinweise:
- Brennergehäuse während des Betriebs nicht berühren.
- Bei Arbeitsunterbechungen, Gasstromhebel **(5)** loslassen und Gerät auf den Standfuß abstellen, siehe Abb. E.

Außerbetriebnahme

- Gasstromhebel loslassen, Ventil an der Gasflasche schließen und warten, bis die Flamme am Brennergehäuse erlischt. Anschließend Gasregelventil **(4)** schließen. Gerät immer auf den Standfuß (**2**) abstellen, bis das Brennergehäuse abgekühlt ist, siehe Abb. E/F.

Benutzerhinweise!

- Das Gerät eignet sich besonders zur Unkrautbeseitigung.
- Der Einsatz des Gerätes ist am wirkungsvollsten, wenn die Pflanze einen hohen Saftgehalt hat. Der günstigste Zeitpunkt zur Behandlung des Wildwuchses ist im Frühjahr. Die Wirkung ist um so intensiver, je jünger der Wildwuchs ist. Der Erfolg der Maßnahme ist aber nicht sofort sichtbar. Die Empfindlichkeit der Pflanzen auf die Wärmestrahlung zeigt sich nicht sofort.
  Grundsätzlich gilt: weichblättrige Sämlinge reagieren am empfindlichsten, das heißt, sie sind nach einmaliger Behandlung nicht mehr lebensfähig. Bei entsprechend langer Einwirkungsdauer lassen sich auch Sämlinge mit festem Laub 100%ig beseitigen.
- Ältere Pflanzen mit harten Blättern, wie beispielsweise Disteln, trocknen frühestens nach mehrmaliger Behandlung in Abständen von ein bis zwei Wochen aus.
  Hartlaubige Gräser sind außerordentlich robust und verlangen eine relativ lange Wärmeeinwirkung.
- Mit dem Gerät sollten möglichst nur Flächen mit niedrigen Pflanzen behandelt werden. Ist der Wildwuchs erst einmal sehr hoch, muss zuerst gemäht werden. Die Wirkung ist hier jedoch geringer, da das Laub härter ist und in unterirdischen Organen mehr Reservestoffe eingelagert werden als bei Jungpflanzen.
- In der Anfangsphase muss die Behandlung der mit Wildwuchs durchwachsenen Flächen kurzfristig bis zu 5 mal wiederholt werden. Erst dann stellt sich ein bleibender Erfolg ein. Später genügt 2 malige Behandlung pro Monat.
- Das Unkraut braucht nur erwärmt werden. Ein Verbrennen ist nicht notwendig. Die Zellen der Blätter trocknen auf diese Weise aus und das Unkraut stirbt ab.
- Bestimmte Unkrautarten erfordern eine wiederholte Behandlung.
- Wir empfehlen eine Schlauchbruchsicherung einzusetzen.

Wartung und Lagerung

- Das Gerät bedarf keiner besonderen Pflege. Achten Sie darauf, dass der Ring vorhanden und in gutem Zustand ist.
- Das Gerät mit demontierter Gasflasche muss trocken gelagert werden, möglichst unter Verschluss, und für Kinder unzugänglich sein.

Technische Änderungen vorbehalten!

DE **Montage Standfuß**
GB **Assembly Stand**
FR **Montage Pied**
NL **Montage Steun**
IT **Montaggio Gamba di sostegno**
ES **Montaje Apoyo**
PT **Montagem Pé de apoio**
DK **Montering Fod**
SV **Montering Ställning**
NO **Montering Fot**
FI **Asennus Tuki**
CZ **Montáž Stojná noha**
TR **Montaj Ayak**
RU **Монтаж Ножка**
GR **Συναρμολόγηση Πόδι βάσης**

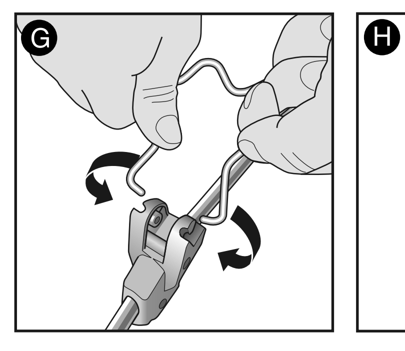

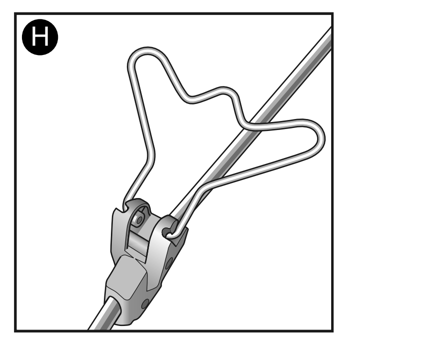

GLORIA®
Geräte für Haus und Garten

Gloria Haus- und Gartengeräte GmbH • Därmannsbusch 7 • D-58456 Witten
www.gloriagarten.de

978955-01 / 200119

R7_thermoflam_978955-01.qxp_R7_thermoflam_978955-00 17.01.19 11:43 Seite 10

GLORIA®

Geräte für Haus und Garten

THERMO FLAM® pro Professional Plus

DE Betriebsanleitung
GB Instructions for use
FR Mode d'emploi
NL Gebruiksaanwijzing
IT Instruzioni per l'uso
ES Instrucciones de uso
PT Instruções de utilização
DK Betjeningsvejledning
SV Bruksanvisning
NO Bruksanvisning
FI Käyttöohje
CZ Návod k obsluze
TR Kullanma kılavuzu
RU Инструкция по эксплуатации
UA Обмуїтє цуруоуоу

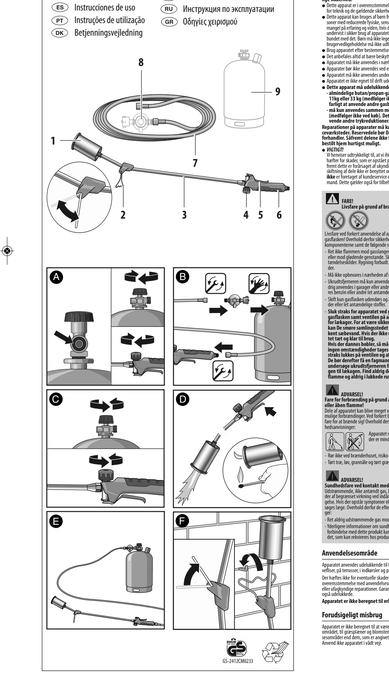

Symboler i denne vejledning

FARE! En advarselstrekant på dette faretrin markerer en truende farlig situation. Farlig anvisningen til denne advarselsvisning, så undgår den uhyggelige konsekvens kan undgås.

ADVARSELS! En advarselstrekant på dette faretrin markerer en mulig farlig situation. Farlig anvisningen til denne advarselsvisning, så faren for kræfterne kan undgås.

OBS! En advarselstrekant på dette faretrin markerer mulige materielle skader. Farlig anvisningen til denne advarselsvisning, så undgår materielle skader.

Bemærk! En bemærk-ikke markerer ekstra informationer eller tips om brugen af produktet og forfatteren af dagen.

Reaktion i tilfælde af fare

Brandbekæmpelse med ildslukker, hvis den ikke er nogen fare. Sikker afstand til varmekilden. Ved brandbekæmpelse af brand, skal fjernes fra det farlige område, hvis det er muligt.

Apparatets elementer

1. Brænder
2. Fod
3. Forlængerrør
4. Gasreguleringsrend
5. Gasregulering
6. Håndtag
7. Gasslange
8. Trykreduktion (**Specialtilbehør**)
9. Thandele fleekmonter propangasflaske 5 kg / 11 kg / 33 kg

Tekniske data

Længde: 925 mm
Gasart: propan; butan/propan-blanding
Flammetemperatur: ≤ 1000°C
Effekt: max. 6,0 kW
Apparat vægt, gasslange: ca. 1,6 kg
Gasforbrug ved dyse ø: 12 mm: ca. 4,8 kg/t
Dæk: 4 bar

Ibrugtagning

FARE!
Gasudstrømningsfare ved ikke-tætsidende gasslange!
Overhold dette for afværgelse af livsfarlige ulykkestilfældene:
- Inden ibrugtagen af varmelampen (3) og gasregulering (5) skal gasslangen (7) og gasslangen (7) og gasregulering (5) kontrolleres for tæthed.
- Apparatet er ikke egnet til indendørsbrug.
- **Lade ventilere efter flere timers pause!** Lad tænde flammen uden hold, og lad den slukkemoment gas er forbrændt, og lamel og flammen igen.

FARE!
- Kontrollér fra monteringen af gasslangen, at ringen sidder i den rette position.
- Vrid ikke gasslangen (7) under montering.
- Den ikke vrikkere ikke anvendes en fuld 16 bar, men der skal en gummi-trykreduktion bruges, som er i stand til at reducere trykket til 4 bar. Ellers er der fare for, at gasslangen (7) og gasregulering (5) ødelægges og der er risiko for gasudstrømning.
- Brænderen (1) er ikke egnet til at tænde flammer uden hold.
- Brænderen (1) er ikke egnet til at tænde flammer uden hold.

Betjening af varmelampen

FARE!
- Kontrollér fra monteringen af gasslangen, at ringen sidder i den rette position.
- Vrid ikke gasslangen (7) under montering.
- Den ikke vrikkere ikke anvendes en fuld 16 bar, men der skal en gummi-trykreduktion bruges, som er i stand til at reducere trykket til 4 bar. Ellers er der fare for, at gasslangen (7) og gasregulering (5) ødelægges og der er risiko for gasudstrømning.
- Brænderen (1) er ikke egnet til at tænde flammer uden hold.
- Brænderen (1) er ikke egnet til at tænde flammer uden hold.

ADVARSELS!
- Lukke gasflasken efter brug.
- Gasslangen (7) er ikke egnet til at tænde flammer uden hold.
- Gasslangen (7) er ikke egnet til at tænde flammer uden hold.

OBS!
- Gasslangen (7) er ikke egnet til at tænde flammer uden hold.
- Gasslangen (7) er ikke egnet til at tænde flammer uden hold.

Bemærk!
- Gasslangen (7) er ikke egnet til at tænde flammer uden hold.
- Gasslangen (7) er ikke egnet til at tænde flammer uden hold.

Vedligeholdelse og opbevaring

- Apparatet kræver ingen særlig vedligeholdelse. Sørg for, at ringen sidder, fren dien skal, og er i god stand.
- Apparatet skal opbevares tørt med afmonteret gasflaske, hetzafdæk og afgasningsfrigt fra dæn.

Ret til tekniske ændringer forbeholdes!

Symboler i denne bruksanvisning

FARE! Et varningstrekantet på denne risiko angir en overhangende farlig situation. Farlig anvisningen til denne advarsel, slik at den uhyggelige konsekvens kan unngås.

VARNING! Et varningstrekantet på denne risiko angir en mulig farlig situation. Farlig anvisningen i denne varsel, slik at farene for kreftene kan unngås.

OBSERVER! Et varningstrekantet på denne risiko angir materielle skader. Farlig anvisningen i denne varsel, slik at materielle skader unngås.

Tips! Et tips er extra opplysninger eller bilder som gis av produsent for dig eller forfatter.

Viktige sikkerhetsinformasjoner

Brukssamsvarende formål: Dette er et varmelampe som er egnet for bruk i lukkede rom og i åpne rom.

Les nøyaktig bruksanvisningen, ta vare på den og gi den videre til andre brukere.

Ikke bruk sikkerhetsutstyrene til annet enn det de er ment til.

Fra sikkerhetsmessige hensyn er det ikke tillatt med ombygninger og endringer av produktet.

Ikke bruk varmelampen hvis du er under påvirkning av rusmidler, medisiner og andre stoffer som kan redusere din evne til å reagere.

- Dette apparat kan benyttes af barn fra 16 år og derover samt af personer med nedsat fysisk, sensorisk eller mentale evner eller manglende erfaring og viden, hvis der er under opsyn eller er blevet instruerede i, hvorledes apparatet skal betjenes og hvilke farer der bliver brugt af. Dette kan ikke være apparatet. Rengøring og brugervedligeholdelse må ikke udføres af børn uden opsyn.
- Apparatet er ikke legetøj.
- Det anbefales at det er barnesikkert.
- Apparatet er ikke egnet til indendørsbrug.
- Apparatet bør ikke anvendes ved en temperatur under -2°C.
- Apparatet er ikke egnet til at tænde flammer uden hold.
- Apparatet er ikke egnet til at tænde flammer uden hold.
- **Dette apparat må udelukkende anvendes med: ammoniakgas/propan-gasflasker af stålstandard 5kg / 11kg eller 33 kg (medfølger ikke ved køb). Det kan være med en ventil af typen Clickfix eller Clickfix.**
- **Dette apparat er ikke egnet til gasflasker af typen Clickfix.**

Reparationer på apparatet må kun udføres af GLORIA servicecenter eller af en autoriseret fagmand. Der er ikke noget specialtilbehør. Udover dette bliver fremhævet af fabrikant, der er blevet bestilt kjøre hurtigst muligt.

ADVARSEL!
Vi henviser udtrykkeligt til, at ei det, hvem en produktansvar ikke er blevet bestilt af fabrikant, er ansvarlig for de deraf opstående skader og ikke er dækket af garantien. Ved ikke-overholdelse af tidligere dele der er blevet bestilt af fabrikant er der ikke en garanti for de deraf opstående skader og producenten er ikke ansvarlig for dem.

Bruksanvisningen er en del av produktet og skal leses og forstås av den som skal betjene og ta vare på produktet.

Ikke bruk varmelampen hvis du er under påvirkning av rusmidler, medisiner og andre stoffer som kan redusere din evne til å reagere.

- Dette apparat kan benyttes av barn fra 16 år og derover samt af personer med nedsat fysisk, sensorisk eller mentale evner eller manglende erfaring og viden, hvis der er under opsyn eller er blevet instruerede i, hvorledes apparatet skal betjenes og hvilke farer der bliver brugt af. Dette kan ikke være apparatet. Rengøring og brugervedligeholdelse må ikke udføres af børn uden opsyn.
- Apparatet er ikke legetøj.
- Det anbefales at det er barnesikkert.
- Apparatet er ikke egnet til indendørsbrug.
- Apparatet bør ikke anvendes ved en temperatur under -2°C.
- Apparatet er ikke egnet til at tænde flammer uden hold.
- Apparatet er ikke egnet til at tænde flammer uden hold.
- **Dette apparat må udelukkende anvendes med: ammoniakgas/propan-gasflasker af stålstandard 5kg / 11kg eller 33 kg (medfølger ikke ved køb). Det kan være med en ventil af typen Clickfix eller Clickfix.**
- **Dette apparat er ikke egnet til gasflasker af typen Clickfix.**

Reparationer på apparatet må kun udføres af GLORIA servicecenter eller af en autoriseret fagmand. Der er ikke noget specialtilbehør. Udover dette bliver fremhævet af fabrikant, der er blevet bestilt kjøre hurtigst muligt.

ADVARSEL!
Vi henviser udtrykkeligt til, at ei det, hvem en produktansvar ikke er blevet af fabrikant, er ansvarlig for de deraf opstående skader og ikke er dækket af garantien. Ved ikke-overholdelse af tidligere dele der er blevet bestilt af fabrikant er der ikke en garanti for de deraf opstående skader og producenten er ikke ansvarlig for dem.

Apparatets elementer

1. Brænder
2. Fod
3. Forlængerrør
4. Gasreguleringsrend
5. Gasregulering
6. Håndtag
7. Gasslange
8. Trykreduktion (**Specialtilbehør**)
9. Thandele fleekmonter propangasflaske 5 kg / 11 kg / 33 kg

Tekniske data

Længde: 925 mm
Gasart: propan; butan/propan-blanding
Flammetemperatur: ≤ 1000°C
Effekt: max. 6,0 kW
Apparat vægt, gasslange: ca. 1,6 kg
Gasforbrug ved dyse ø: 12 mm: ca. 4,8 kg/t
Dæk: 4 bar

Ibrugtagning

FARE!
Gasudstrømningsfare ved ikke-tætsidende gasslange!
Overhold dette for afværgelse af livsfarlige ulykkestilfældene:
- Inden ibrugtagen af varmelampen (3) og gasregulering (5) skal gasslangen (7) og gasslangen (7) og gasregulering (5) kontrolleres for tæthed.
- Apparatet er ikke egnet til indendørsbrug.
- **Lade ventilere efter flere timers pause!** Lad tænde flammen uden hold, og lad den slukkemoment gas er forbrændt, og lamel og flammen igen.

FARE!
- Kontrollér fra monteringen af gasslangen, at ringen sidder i den rette position.
- Vrid ikke gasslangen (7) under montering.
- Den ikke vrikkere ikke anvendes en fuld 16 bar, men der skal en gummi-trykreduktion bruges, som er i stand til at reducere trykket til 4 bar. Ellers er der fare for, at gasslangen (7) og gasregulering (5) ødelægges og der er risiko for gasudstrømning.
- Brænderen (1) er ikke egnet til at tænde flammer uden hold.
- Brænderen (1) er ikke egnet til at tænde flammer uden hold.

Betjening af varmelampen

FARE!
- Kontrollér fra monteringen af gasslangen, at ringen sidder i den rette position.
- Vrid ikke gasslangen (7) under montering.
- Den ikke vrikkere ikke anvendes en fuld 16 bar, men der skal en gummi-trykreduktion bruges, som er i stand til at reducere trykket til 4 bar. Ellers er der fare for, at gasslangen (7) og gasregulering (5) ødelægges og der er risiko for gasudstrømning.
- Brænderen (1) er ikke egnet til at tænde flammer uden hold.
- Brænderen (1) er ikke egnet til at tænde flammer uden hold.

ADVARSEL!
- Lukke gasflasken efter brug.
- Gasslangen (7) er ikke egnet til at tænde flammer uden hold.
- Gasslangen (7) er ikke egnet til at tænde flammer uden hold.

OBS!
- Gasslangen (7) er ikke egnet til at tænde flammer uden hold.
- Gasslangen (7) er ikke egnet til at tænde flammer uden hold.

Bemærk!
- Gasslangen (7) er ikke egnet til at tænde flammer uden hold.
- Gasslangen (7) er ikke egnet til at tænde flammer uden hold.

Vedligeholdelse og opbevaring

- Apparatet kræver ingen særlig vedligeholdelse. Sørg for, at ringen sidder, fren dien skal, og er i god stand.
- Apparatet skal opbevares tørt med afmonteret gasflaske, hetzafdæk og afgasningsfrigt fra dæn.

Ret til tekniske ændringer forbeholdes!

Symboler i denne bruksanvisning

FARE! Et varningstrekantet på denne risiko angir en overhangende farlig situation. Farlig anvisningen til denne advarsel, slik at den uhyggelige konsekvens kan unngås.

VARNING! Et varningstrekantet på denne risiko angir en mulig farlig situation. Farlig anvisningen i denne varsel, slik at farene for kreftene kan unngås.

OBSERVER! Et varningstrekantet på denne risiko angir materielle skader. Farlig anvisningen i denne varsel, slik at materielle skader unngås.

Tips! Et tips er extra opplysninger eller bilder som gis av produsent for dig eller forfatter.

Viktige sikkerhetsinformasjoner

Brukssamsvarende formål: Dette er et varmelampe som er egnet for bruk i lukkede rom og i åpne rom.

Les nøyaktig bruksanvisningen, ta vare på den og gi den videre til andre brukere.

Ikke bruk varmelampen hvis du er under påvirkning av rusmidler, medisiner og andre stoffer som kan redusere din evne til å reagere.

- Dette apparat kan benyttes af barn fra 16 år og derover samt af personer med nedsat fysisk, sensorisk eller mentale evner eller manglende erfaring og viden, hvis der er under opsyn eller er blevet instruerede i, hvorledes apparatet skal betjenes og hvilke farer der bliver brugt af. Dette kan ikke være apparatet. Rengøring og brugervedligeholdelse må ikke udføres af børn uden opsyn.
- Apparatet er ikke legetøj.
- Det anbefales at det er barnesikkert.
- Apparatet er ikke egnet til indendørsbrug.
- Apparatet bør ikke anvendes ved en temperatur under -2°C.
- Apparatet er ikke egnet til at tænde flammer uden hold.
- Apparatet er ikke egnet til at tænde flammer uden hold.
- **Dette apparat må udelukkende anvendes med: ammoniakgas/propan-gasflasker af stålstandard 5kg / 11kg eller 33 kg (medfølger ikke ved køb). Det kan være med en ventil af typen Clickfix eller Clickfix.**
- **Dette apparat er ikke egnet til gasflasker af typen Clickfix.**

Reparationer på apparatet må kun udføres af GLORIA servicecenter eller af en autoriseret fagmand. Der er ikke noget specialtilbehør. Udover dette bliver det fremhævet af fabrikant, der er blevet bestilt kjøre hurtigst muligt.

ADVARSEL!
Vi henviser udtrykkeligt til, at ei det, hvem en produktansvar ikke er blevet af fabrikant, er ansvarlig for de deraf opstående skader og ikke er dækket af garantien. Ved ikke-overholdelse af tidligere dele der er blevet bestilt af fabrikant er der ikke en garanti for de deraf opstående skader og producenten er ikke ansvarlig for dem.

Apparatets elementer

1. Brænder
2. Fod
3. Forlængerrør
4. Gasreguleringsrend
5. Gasregulering
6. Håndtag
7. Gasslange
8. Trykreduktion (**Specialtilbehør**)
9. Thandele fleekmonter propangasflaske 5 kg / 11 kg / 33 kg

Tekniske data

Længde: 925 mm
Gasart: propan; butan/propan-blanding
Flammetemperatur: ≤ 1000°C
Effekt: max. 6,0 kW
Apparat vægt, gasslange: ca. 1,6 kg
Gasforbrug ved dyse ø: 12 mm: ca. 4,8 kg/t
Dæk: 4 bar

Ibrugtagning

FARE!
Gasudstrømningsfare ved ikke-tætsidende gasslange!
Overhold dette for afværgelse af livsfarlige ulykkestilfældene:
- Inden ibrugtagen af varmelampen (3) og gasregulering (5) skal gasslangen (7) og gasslangen (7) og gasregulering (5) kontrolleres for tæthed.
- Apparatet er ikke egnet til indendørsbrug.
- **Lade ventilere efter flere timers pause!** Lad tænde flammen uden hold, og lad den slukkemoment gas er forbrændt, og lamel og flammen igen.

FARE!
- Kontrollér fra monteringen af gasslangen, at ringen sidder i den rette position.
- Vrid ikke gasslangen (7) under montering.
- Den ikke vrikkere ikke anvendes en fuld 16 bar, men der skal en gummi-trykreduktion bruges, som er i stand til at reducere trykket til 4 bar. Ellers er der fare for, at gasslangen (7) og gasregulering (5) ødelægges og der er risiko for gasudstrømning.
- Brænderen (1) er ikke egnet til at tænde flammer uden hold.
- Brænderen (1) er ikke egnet til at tænde flammer uden hold.

Betjening af varmelampen

FARE!
- Kontrollér fra monteringen af gasslangen, at ringen sidder i den rette position.
- Vrid ikke gasslangen (7) under montering.
- Den ikke vrikkere ikke anvendes en fuld 16 bar, men der skal en gummi-trykreduktion bruges, som er i stand til at reducere trykket til 4 bar. Ellers er der fare for, at gasslangen (7) og gasregulering (5) ødelægges og der er risiko for gasudstrømning.
- Brænderen (1) er ikke egnet til at tænde flammer uden hold.
- Brænderen (1) er ikke egnet til at tænde flammer uden hold.

ADVARSEL!
- Lukke gasflasken efter brug.
- Gasslangen (7) er ikke egnet til at tænde flammer uden hold.
- Gasslangen (7) er ikke egnet til at tænde flammer uden hold.

OBS!
- Gasslangen (7) er ikke egnet til at tænde flammer uden hold.
- Gasslangen (7) er ikke egnet til at tænde flammer uden hold.

Bemærk!
- Gasslangen (7) er ikke egnet til at tænde flammer uden hold.
- Gasslangen (7) er ikke egnet til at tænde flammer uden hold.

Vedligeholdelse og opbevaring

- Apparatet kræver ingen særlig vedligeholdelse. Sørg for, at ringen sidder, fren dien skal, og er i god stand.
- Apparatet skal opbevares tørt med afmonteret gasflaske, hetzafdæk og afgasningsfrigt fra dæn.

Ret til tekniske ændringer forbeholdes!

Tiltark i tilfelle av fare

Brandbekjempelse med ildslukker, hvis den ikke er nogen fare. Sikker afstand til varmekilden. Ved brandbekjempelse af brand, skal fjernes fra det farlige område, hvis det er muligt.

Apparatets elementer

1. Brænder
2. Fod
3. Forlængerrør
4. Gasreguleringsrend
5. Gasregulering
6. Håndtag
7. Gasslange
8. Trykreduktion (**Specialtilbehør**)
9. Thandele fleekmonter propangasflaske 5 kg / 11 kg / 33 kg

Tekniske data

Længde: 925 mm
Gasart: propan; butan/propan-blanding
Flammetemperatur: ≤ 1000°C
Effekt: max. 6,0 kW
Apparat vægt, gasslange: ca. 1,6 kg
Gasforbrug ved dyse ø: 12 mm: ca. 4,8 kg/t
Dæk: 4 bar

Ibrugtagning

FARE!
Gasudstrømningsfare ved ikke-tætsidende gasslange!
Overhold dette for afværgelse af livsfarlige ulykkestilfældene:
- Inden ibrugtagen af varmelampen (3) og gasregulering (5) skal gasslangen (7) og gasslangen (7) og gasregulering (5) kontrolleres for tæthed.
- Apparatet er ikke egnet til indendørsbrug.
- **Lade ventilere efter flere timers pause!** Lad tænde flammen uden hold, og lad den slukkemoment gas er forbrændt, og lamel og flammen igen.

FARE!
- Kontrollér fra monteringen af gasslangen, at ringen sidder i den rette position.
- Vrid ikke gasslangen (7) under montering.
- Den ikke vrikkere ikke anvendes en fuld 16 bar, men der skal en gummi-trykreduktion bruges, som er i stand til at reducere trykket til 4 bar. Ellers er der fare for, at gasslangen (7) og gasregulering (5) ødelægges og der er risiko for gasudstrømning.
- Brænderen (1) er ikke egnet til at tænde flammer uden hold.
- Brænderen (1) er ikke egnet til at tænde flammer uden hold.

Betjening af varmelampen

FARE!
- Kontrollér fra monteringen af gasslangen, at ringen sidder i den rette position.
- Vrid ikke gasslangen (7) under montering.
- Den ikke vrikkere ikke anvendes en fuld 16 bar, men der skal en gummi-trykreduktion bruges, som er i stand til at reducere trykket til 4 bar. Ellers er der fare for, at gasslangen (7) og gasregulering (5) ødelægges og der er risiko for gasudstrømning.
- Brænderen (1) er ikke egnet til at tænde flammer uden hold.
- Brænderen (1) er ikke egnet til at tænde flammer uden hold.

ADVARSEL!
- Lukke gasflasken efter brug.
- Gasslangen (7) er ikke egnet til at tænde flammer uden hold.
- Gasslangen (7) er ikke egnet til at tænde flammer uden hold.

OBS!
- Gasslangen (7) er ikke egnet til at tænde flammer uden hold.
- Gasslangen (7) er ikke egnet til at tænde flammer uden hold.

Bemærk!
- Gasslangen (7) er ikke egnet til at tænde flammer uden hold.
- Gasslangen (7) er ikke egnet til at tænde flammer uden hold.

Vedligeholdelse og opbevaring

- Apparatet kræver ingen særlig vedligeholdelse. Sørg for, at ringen sidder, fren dien skal, og er i god stand.
- Apparatet skal opbevares tørt med afmonteret gasflaske, hetzafdæk og afgasningsfrigt fra dæn.

Ret til tekniske ændringer forbeholdes!

Tiltak i tilfelle av fare

Brandbekjempelse, slukker med ildslukker, hvis den ikke er nogen fare. Sikker afstand til varmekilden. Ved brandbekjempelse af brand, skal fjernes fra det farlige område, hvis det er muligt.

Apparatets elementer

1. Brænder
2. Fod
3. Forlængerrør
4. Gasreguleringsrend
5. Gasregulering
6. Håndtag
7. Gasslange
8. Trykreduktion (**Specialtilbehør**)
9. Thandele fleekmonter propangasflaske 5 kg / 11 kg / 33 kg

Tekniske data

Længde: 925 mm
Gasart: propan; butan/propan-blanding
Flammetemperatur: ≤ 1000°C
Effekt: max. 6,0 kW
Apparat vægt, gasslange: ca. 1,6 kg
Gasforbrug ved dyse ø: 12 mm: ca. 4,8 kg/t
Dæk: 4 bar

Ibrugtagning

FARE!
Gasudstrømningsfare ved ikke-tætsidende gasslange!
Overhold dette for afværgelse af livsfarlige ulykkestilfældene:
- Inden ibrugtagen af varmelampen (3) og gasregulering (5) skal gasslangen (7) og gasslangen (7) og gasregulering (5) kontrolleres for tæthed.
- Apparatet er ikke egnet til indendørsbrug.
- **Lade ventilere efter flere timers pause!** Lad tænde flammen uden hold, og lad den slukkemoment gas er forbrændt, og lamel og flammen igen.

FARE!
- Kontrollér fra monteringen af gasslangen, at ringen sidder i den rette position.
- Vrid ikke gasslangen (7) under montering.
- Den ikke vrikkere ikke anvendes en fuld 16 bar, men der skal en gummi-trykreduktion bruges, som er i stand til at reducere trykket til 4 bar. Ellers er der fare for, at gasslangen (7) og gasregulering (5) ødelægges og der er risiko for gasudstrømning.
- Brænderen (1) er ikke egnet til at tænde flammer uden hold.
- Brænderen (1) er ikke egnet til at tænde flammer uden hold.

Betjening af varmelampen

FARE!
- Kontrollér fra monteringen af gasslangen, at ringen sidder i den rette position.
- Vrid ikke gasslangen (7) under montering.
- Den ikke vrikkere ikke anvendes en fuld 16 bar, men der skal en gummi-trykreduktion bruges, som er i stand til at reducere trykket til 4 bar. Ellers er der fare for, at gasslangen (7) og gasregulering (5) ødelægges og der er risiko for gasudstrømning.
- Brænderen (1) er ikke egnet til at tænde flammer uden hold.
- Brænderen (1) er ikke egnet til at tænde flammer uden hold.

ADVARSEL!
- Lukke gasflasken efter brug.
- Gasslangen (7) er ikke egnet til at tænde flammer uden hold.
- Gasslangen (7) er ikke egnet til at tænde flammer uden hold.

OBS!
- Gasslangen (7) er ikke egnet til at tænde flammer uden hold.
- Gasslangen (7) er ikke egnet til at tænde flammer uden hold.

Bemærk!
- Gasslangen (7) er ikke egnet til at tænde flammer uden hold.
- Gasslangen (7) er ikke egnet til at tænde flammer uden hold.

Vedligeholdelse og opbevaring

- Apparatet kræver ingen særlig vedligeholdelse. Sørg for, at ringen sidder, fren dien skal, og er i god stand.
- Apparatet skal opbevares tørt med afmonteret gasflaske, hetzafdæk og afgasningsfrigt fra dæn.

Ret til tekniske ændringer forbeholdes!

Symboler i denne bruksanvisning

FARE! Et varningstrekantet på denne risiko angir en overhangende farlig situation. Farlig anvisningen til denne advarsel, slik at den uhyggelige konsekvens kan unngås.

VARNING! Et varningstrekantet på denne risiko angir en mulig farlig situation. Farlig anvisningen i denne varsel, slik at farene for kreftene kan unngås.

OBSERVER! Et varningstrekantet på denne risiko angir materielle skader. Farlig anvisningen i denne varsel, slik at materielle skader unngås.

Tips! Et tips er extra opplysninger eller bilder som gis av produsent for dig eller forfatter.

Viktige sikkerhetsinformasjoner

Brukssamsvarende formål: Dette er et varmelampe som er egnet for bruk i lukkede rom og i åpne rom.

Les nøyaktig bruksanvisningen, ta vare på den og gi den videre til andre brukere.

Ikke bruk varmelampen hvis du er under påvirkning av rusmidler, medisiner og andre stoffer som kan redusere din evne til å reagere.

- Dette apparat kan benyttes af barn fra 16 år og derover samt af personer med nedsat fysisk, sensorisk eller mentale evner eller manglende erfaring og viden, hvis der er under opsyn eller er blevet instruerede i, hvorledes apparatet skal betjenes og hvilke farer der bliver brugt af. Dette kan ikke være apparatet. Rengøring og brugervedligeholdelse må ikke udføres af børn uden opsyn.
- Apparatet er ikke legetøj.
- Det anbefales at det er barnesikkert.
- Apparatet er ikke egnet til indendørsbrug.
- Apparatet bør ikke anvendes ved en temperatur under -2°C.
- Apparatet er ikke egnet til at tænde flammer uden hold.
- Apparatet er ikke egnet til at tænde flammer uden hold.
- **Dette apparat må udelukkende anvendes med: ammoniakgas/propan-gasflasker af stålstandard 5kg / 11kg eller 33 kg (medfølger ikke ved køb). Det kan være med en ventil af typen Clickfix eller Clickfix.**
- **Dette apparat er ikke egnet til gasflasker af typen Clickfix.**

Reparationer på apparatet må kun udføres af GLORIA servicecenter eller af en autoriseret fagmand. Der er ikke noget specialtilbehør. Udover dette bliver det fremhævet af fabrikant, der er blevet bestilt kjøre hurtigst muligt.

ADVARSEL!
Vi henviser udtrykkeligt til, at ei det, hvem en produktansvar ikke er blevet af fabrikant, er ansvarlig for de deraf opstående skader og ikke er dækket af garantien. Ved ikke-overholdelse af tidligere dele der er blevet bestilt af fabrikant er der ikke en garanti for de deraf opstående skader og producenten er ikke ansvarlig for dem.

Apparatets elementer

1. Brænder
2. Fod
3. Forlængerrør
4. Gasreguleringsrend
5. Gasregulering
6. Håndtag
7. Gasslange
8. Trykreduktion (**Specialtilbehør**)
9. Thandele fleekmonter propangasflaske 5 kg / 11 kg / 33 kg

Tekniske data

Længde: 925 mm
Gasart: propan; butan/propan-blanding
Flammetemperatur: ≤ 1000°C
Effekt: max. 6,0 kW
Apparat vægt, gasslange: ca. 1,6 kg
Gasforbrug ved dyse ø: 12 mm: ca. 4,8 kg/t
Dæk: 4 bar

Ibrugtagning

FARE!
Gasudstrømningsfare ved ikke-tætsidende gasslange!
Overhold dette for afværgelse af livsfarlige ulykkestilfældene:
- Inden ibrugtagen af varmelampen (3) og gasregulering (5) skal gasslangen (7) og gasslangen (7) og gasregulering (5) kontrolleres for tæthed.
- Apparatet er ikke egnet til indendørsbrug.
- **Lade ventilere efter flere timers pause!** Lad tænde flammen uden hold, og lad den slukkemoment gas er forbrændt, og lamel og flammen igen.

FARE!
- Kontrollér fra monteringen af gasslangen, at ringen sidder i den rette position.
- Vrid ikke gasslangen (7) under montering.
- Den ikke vrikkere ikke anvendes en fuld 16 bar, men der skal en gummi-trykreduktion bruges, som er i stand til at reducere trykket til 4 bar. Ellers er der fare for, at gasslangen (7) og gasregulering (5) ødelægges og der er risiko for gasudstrømning.
- Brænderen (1) er ikke egnet til at tænde flammer uden hold.
- Brænderen (1) er ikke egnet til at tænde flammer uden hold.

Betjening af varmelampen

FARE!
- Kontrollér fra monteringen af gasslangen, at ringen sidder i den rette position.
- Vrid ikke gasslangen (7) under montering.
- Den ikke vrikkere ikke anvendes en fuld 16 bar, men der skal en gummi-trykreduktion bruges, som er i stand til at reducere trykket til 4 bar. Ellers er der fare for, at gasslangen (7) og gasregulering (5) ødelægges og der er risiko for gasudstrømning.
- Brænderen (1) er ikke egnet til at tænde flammer uden hold.
- Brænderen (1) er ikke egnet til at tænde flammer uden hold.

ADVARSEL!
- Lukke gasflasken efter brug.
- Gasslangen (7) er ikke egnet til at tænde flammer uden hold.
- Gasslangen (7) er ikke egnet til at tænde flammer uden hold.

OBS!
- Gasslangen (7) er ikke egnet til at tænde flammer uden hold.
- Gasslangen (7) er ikke egnet til at tænde flammer uden hold.

Bemærk!
- Gasslangen (7) er ikke egnet til at tænde flammer uden hold.
- Gasslangen (7) er ikke egnet til at tænde flammer uden hold.

Vedligeholdelse og opbevaring

- Apparatet kræver ingen særlig vedligeholdelse. Sørg for, at ringen sidder, fren dien skal, og er i god stand.
- Apparatet skal opbevares tørt med afmonteret gasflaske, hetzafdæk og afgasningsfrigt fra dæn.

Ret til tekniske ændringer forbeholdes!

Symboler i denne bruksanvisning

FARE! Et varningstrekantet på denne risiko angir en overhangende farlig situation. Farlig anvisningen til denne advarsel, slik at den uhyggelige konsekvens kan unngås.

VARNING! Et varningstrekantet på denne risiko angir en mulig farlig situation. Farlig anvisningen i denne varsel, slik at farene for kreftene kan unngås.

OBSERVER! Et varningstrekantet på denne risiko angir materielle skader. Farlig anvisningen i denne varsel, slik at materielle skader unngås.

Tips! Et tips er extra opplysninger eller bilder som gis av produsent for dig eller forfatter.

Viktige sikkerhetsinformasjoner

Brukssamsvarende formål: Dette er et varmelampe som er egnet for bruk i lukkede rom og i åpne rom.

Les nøyaktig bruksanvisningen, ta vare på den og gi den videre til andre brukere.

Ikke bruk varmelampen hvis du er under påvirkning av rusmidler, medisiner og andre stoffer som kan redusere din evne til å reagere.

- Dette apparat kan benyttes af barn fra 16 år og derover samt af personer med nedsat fysisk, sensorisk eller mentale evner eller manglende erfaring og viden, hvis der er under opsyn eller er blevet instruerede i, hvorledes apparatet skal betjenes og hvilke farer der bliver brugt af. Dette kan ikke være apparatet. Rengøring og brugervedligeholdelse må ikke udføres af børn uden opsyn.
- Apparatet er ikke legetøj.
- Det anbefales at det er barnesikkert.
- Apparatet er ikke egnet til indendørsbrug.
- Apparatet bør ikke anvendes ved en temperatur under -2°C.
- Apparatet er ikke egnet til at tænde flammer uden hold.
- Apparatet er ikke egnet til at tænde flammer uden hold.
- **Dette apparat må udelukkende anvendes med: ammoniakgas/propan-gasflasker af stålstandard 5kg / 11kg eller 33 kg (medfølger ikke ved køb). Det kan være med en ventil af typen Clickfix eller Clickfix.**
- **Dette apparat er ikke egnet til gasflasker af typen Clickfix.**

Reparationer på apparatet må kun udføres af GLORIA servicecenter eller af en autoriseret fagmand. Der er ikke noget specialtilbehør. Udover dette bliver det fremhævet af fabrikant, der er blevet bestilt kjøre hurtigst muligt.

ADVARSEL!
Vi henviser udtrykkeligt til, at ei det, hvem en produktansvar ikke er blevet af fabrikant, er ansvarlig for de deraf opstående skader og ikke er dækket af garantien. Ved ikke-overholdelse af tidligere dele der er blevet bestilt af fabrikant er der ikke en garanti for de deraf opstående skader og producenten er ikke ansvarlig for dem.

Apparatets elementer

1. Brænder
2. Fod
3. Forlængerrør
4. Gasreguleringsrend
5. Gasregulering
6. Håndtag
7. Gasslange
8. Trykreduktion (**Specialtilbehør**)
9. Thandele fleekmonter propangasflaske 5 kg / 11 kg / 33 kg

Tekniske data

Længde: 925 mm
Gasart: propan; butan/propan-blanding
Flammetemperatur: ≤ 1000°C
Effekt: max. 6,0 kW
Apparat vægt, gasslange: ca. 1,6 kg
Gasforbrug ved dyse ø: 12 mm: ca. 4,8 kg/t
Dæk: 4 bar

Ibrugtagning

FARE!
Gasudstrømningsfare ved ikke-tætsidende gasslange!
Overhold dette for afværgelse af livsfarlige ulykkestilfældene:
- Inden ibrugtagen af varmelampen (3) og gasregulering (5) skal gasslangen (7) og gasslangen (7) og gasregulering (5) kontrolleres for tæthed.
- Apparatet er ikke egnet til indendørsbrug.
- **Lade ventilere efter flere timers pause!** Lad tænde flammen uden hold, og lad den slukkemoment gas er forbrændt, og lamel og flammen igen.

FARE!
- Kontrollér fra monteringen af gasslangen, at ringen sidder i den rette position.
- Vrid ikke gasslangen (7) under montering.
- Den ikke vrikkere ikke anvendes en fuld 16 bar, men der skal en gummi-trykreduktion bruges, som er i stand til at reducere trykket til 4 bar. Ellers er der fare for, at gasslangen (7) og gasregulering (5) ødelægges og der er risiko for gasudstrømning.
- Brænderen (1) er ikke egnet til at tænde flammer uden hold.
- Brænderen (1) er ikke egnet til at tænde flammer uden hold.

Betjening af varmelampen

FARE!
- Kontrollér fra monteringen af gasslangen, at ringen sidder i den rette position.
- Vrid ikke gasslangen (7) under montering.
- Den ikke vrikkere ikke anvendes en fuld 16 bar, men der skal en gummi-trykreduktion bruges, som er i stand til at reducere trykket til 4 bar. Ellers er der fare for, at gasslangen (7) og gasregulering (5) ødelægges og der er risiko for gasudstrømning.
- Brænderen (1) er ikke egnet til at tænde flammer uden hold.
- Brænderen (1) er ikke egnet til at tænde flammer uden hold.

ADVARSEL!
- Lukke gasflasken efter brug.
- Gasslangen (7) er ikke egnet til at tænde flammer uden hold.
- Gasslangen (7) er ikke egnet til at tænde flammer uden hold.

OBS!
- Gasslangen (7) er ikke egnet til at tænde flammer uden hold.
- Gasslangen (7) er ikke egnet til at tænde flammer uden hold.

Bemærk!
- Gasslangen (7) er ikke egnet til at tænde flammer uden hold.
- Gasslangen (7) er ikke egnet til at tænde flammer uden hold.

Vedligeholdelse og opbevaring

- Apparatet kræver ingen særlig vedligeholdelse. Sørg for, at ringen sidder, fren dien skal, og er i god stand.
- Apparatet skal opbevares tørt med afmonteret gasflaske, hetzafdæk og afgasningsfrigt fra dæn.

Ret til tekniske ændringer forbeholdes!

Symboler i denne bruksanvisning

FARE! Et varningstrekantet på denne risiko angir en overhangende farlig situation. Farlig anvisningen til denne advarsel, slik at den uhyggelige konsekvens kan unngås.

VARNING! Et varningstrekantet på denne risiko angir en mulig farlig