DANSANI®

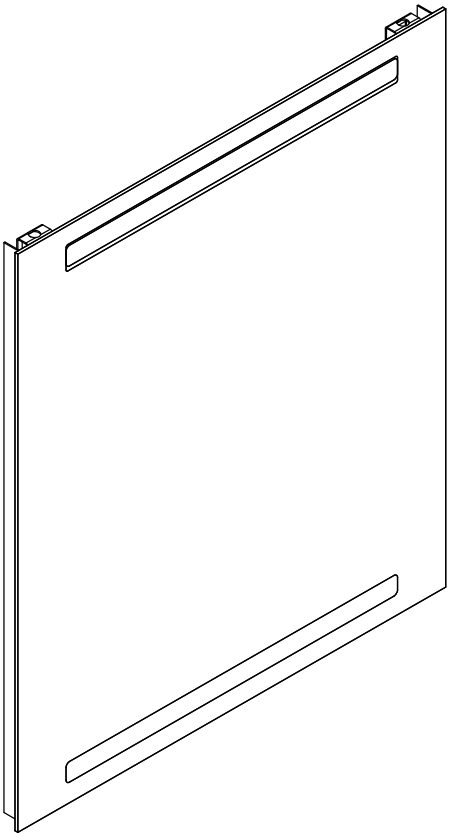

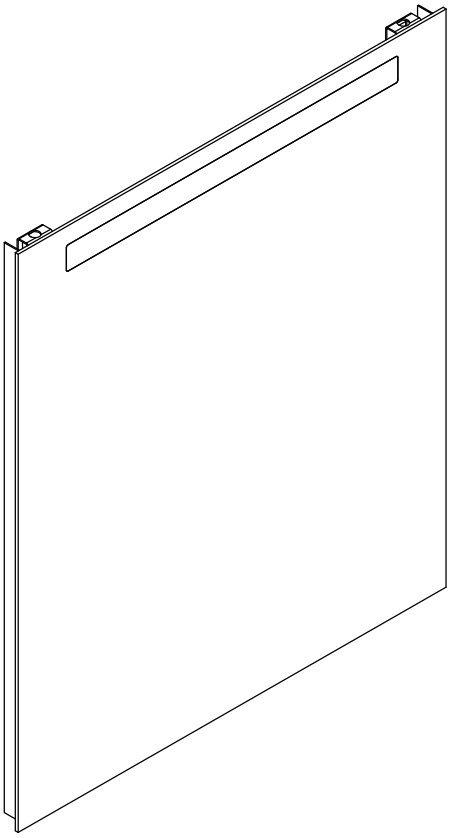

1

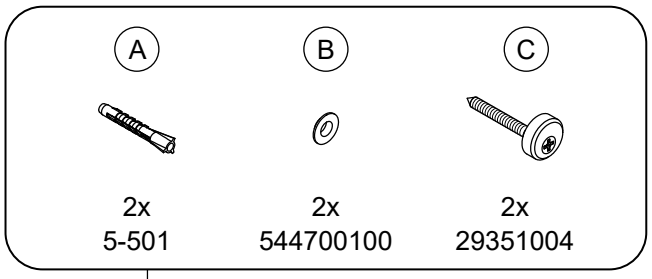

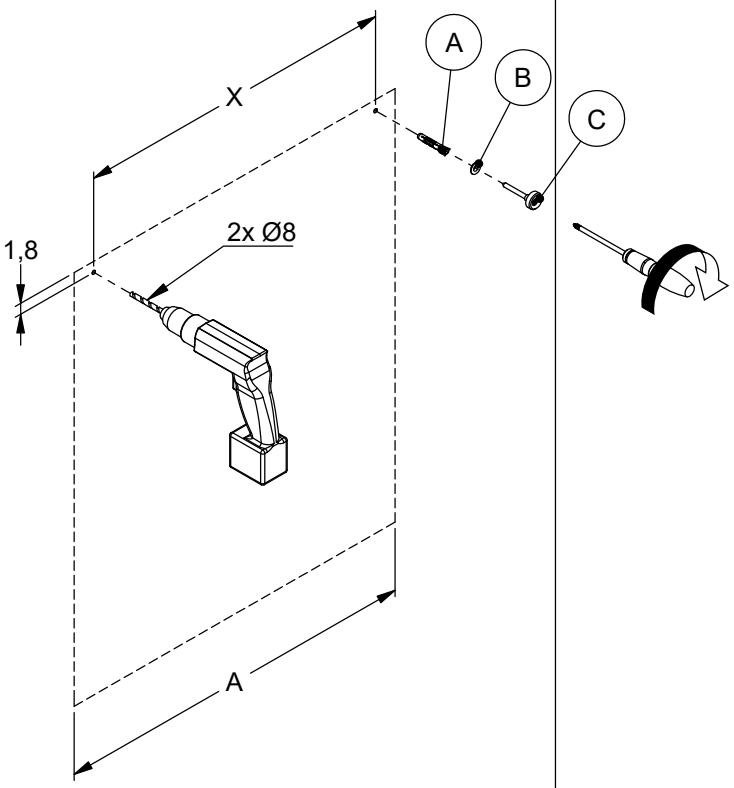

A:	**X:**
40 cm	**32,7 cm**
50 cm	**42,7 cm**
60 cm	**52,7 cm**
80 cm	**72,7 cm**
90 cm	**82,7 cm**
100 cm	**92,7 cm**
120 cm	**112,7 cm**
160 cm	**152,7 cm**

2

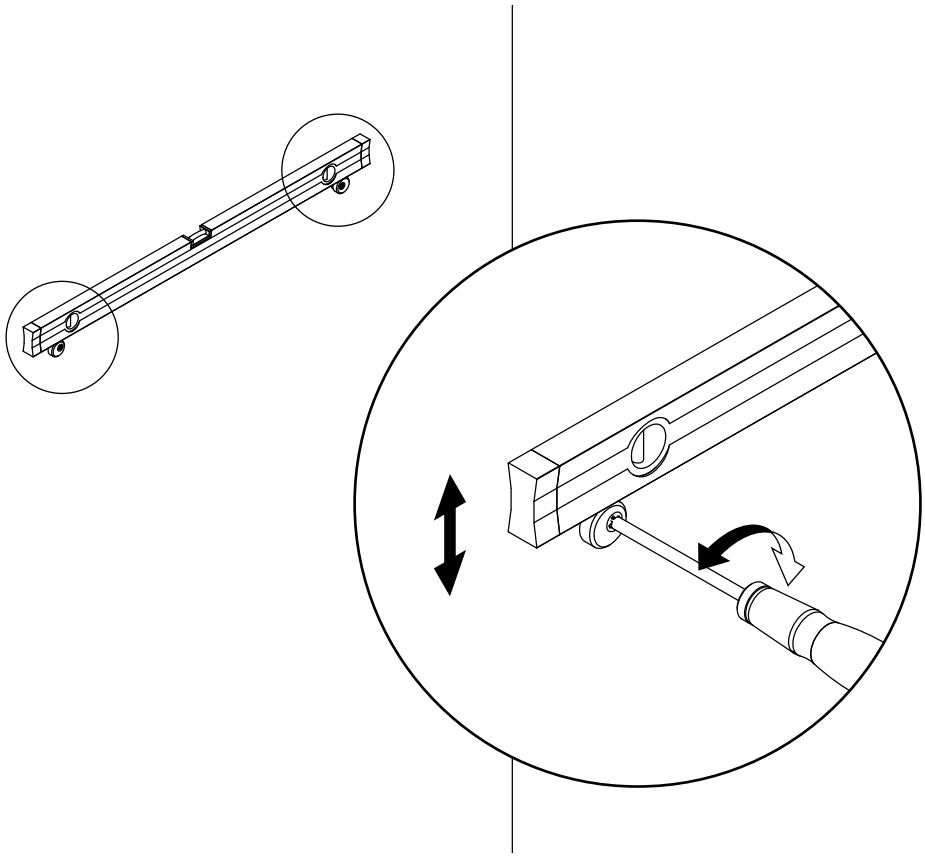

3

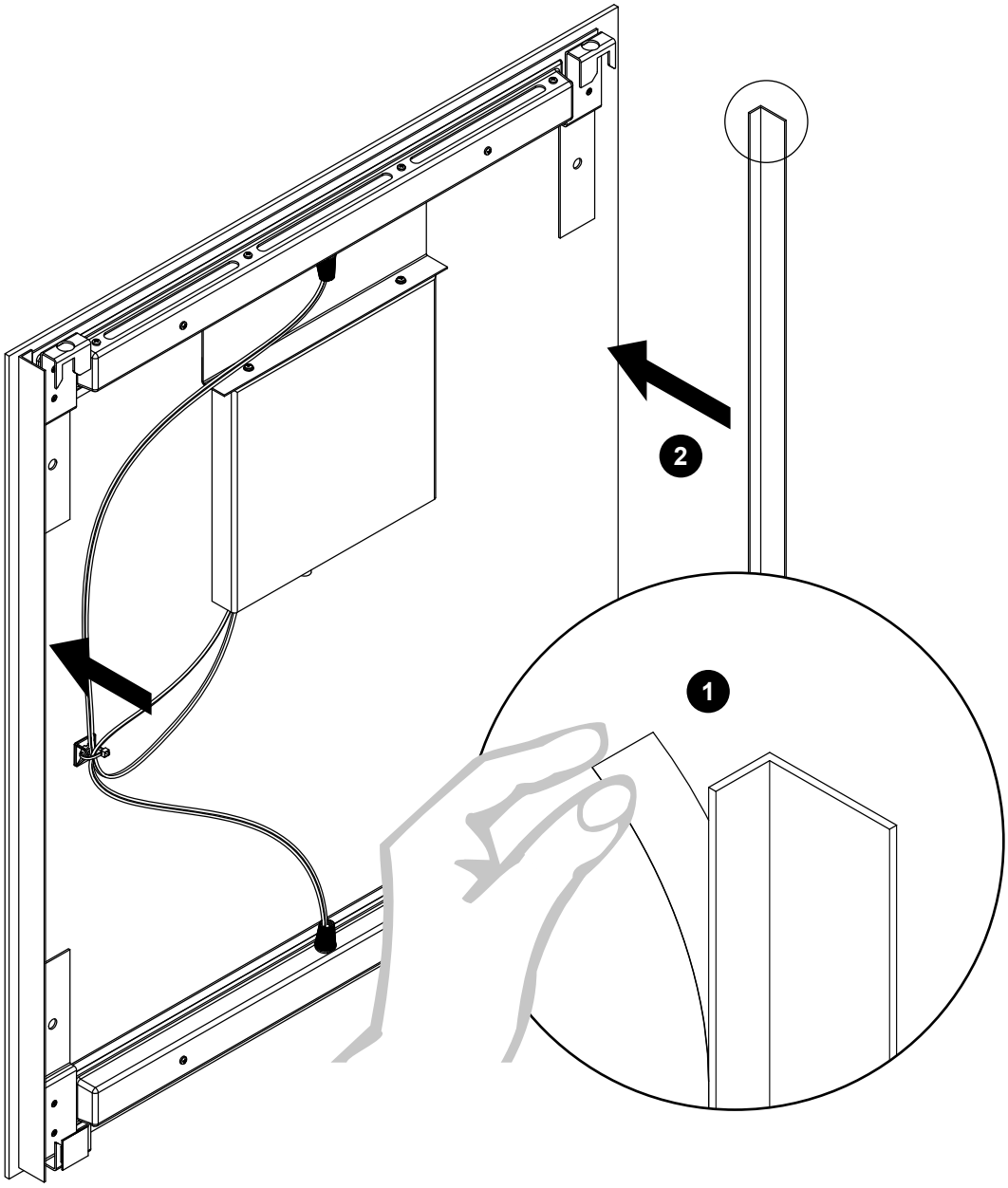

4

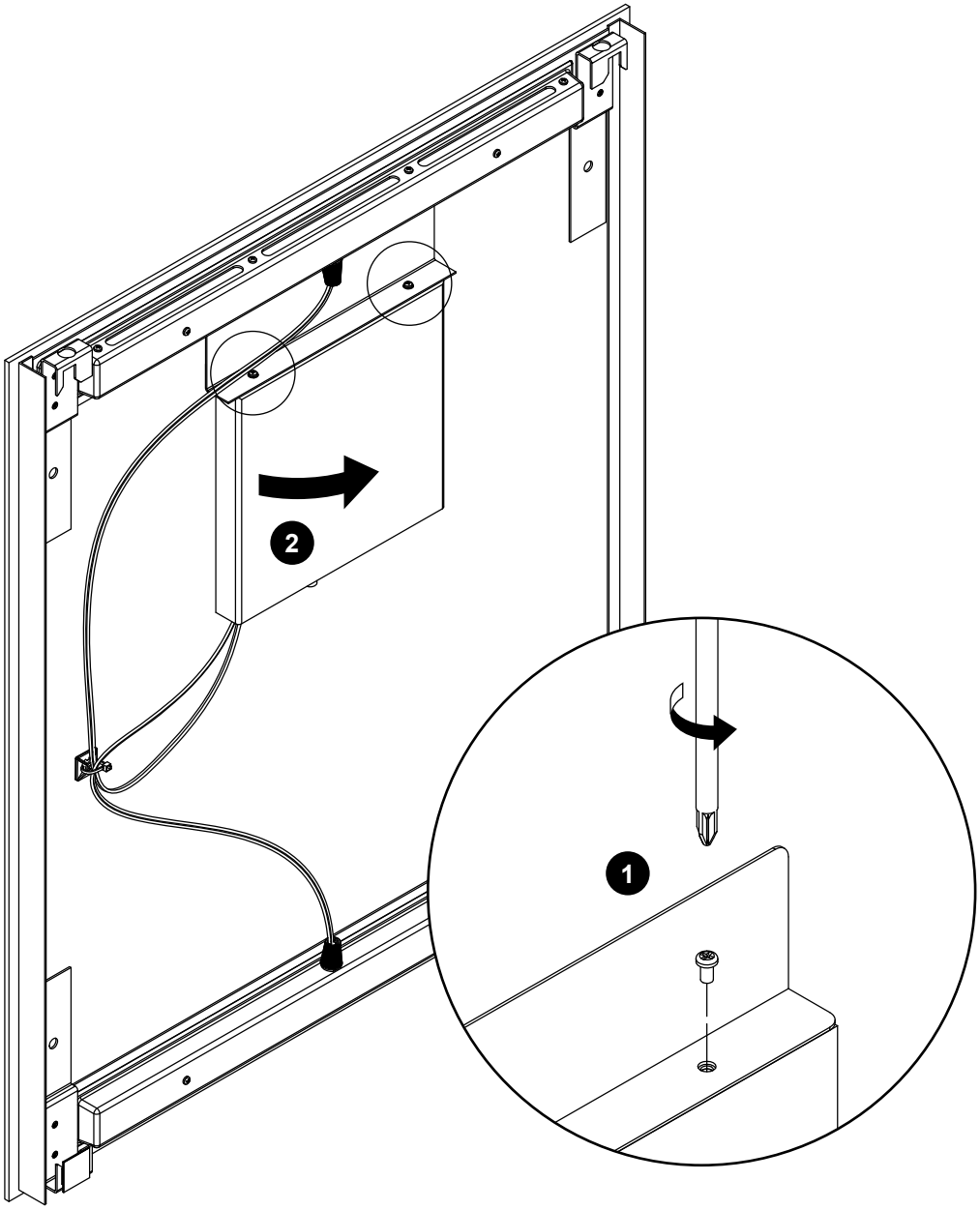

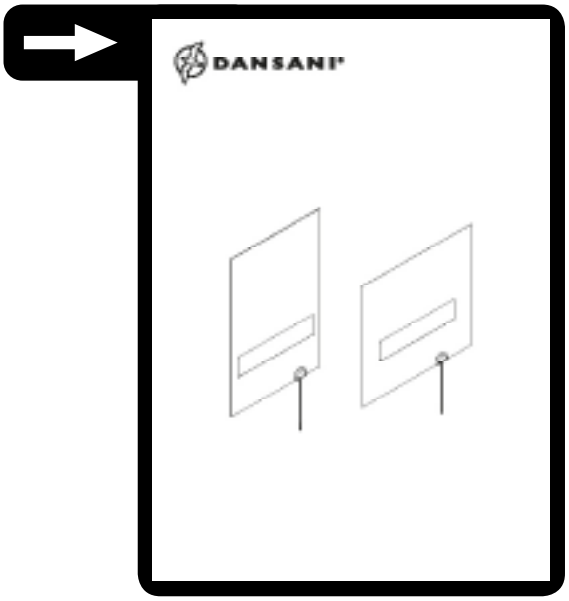

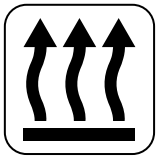

5

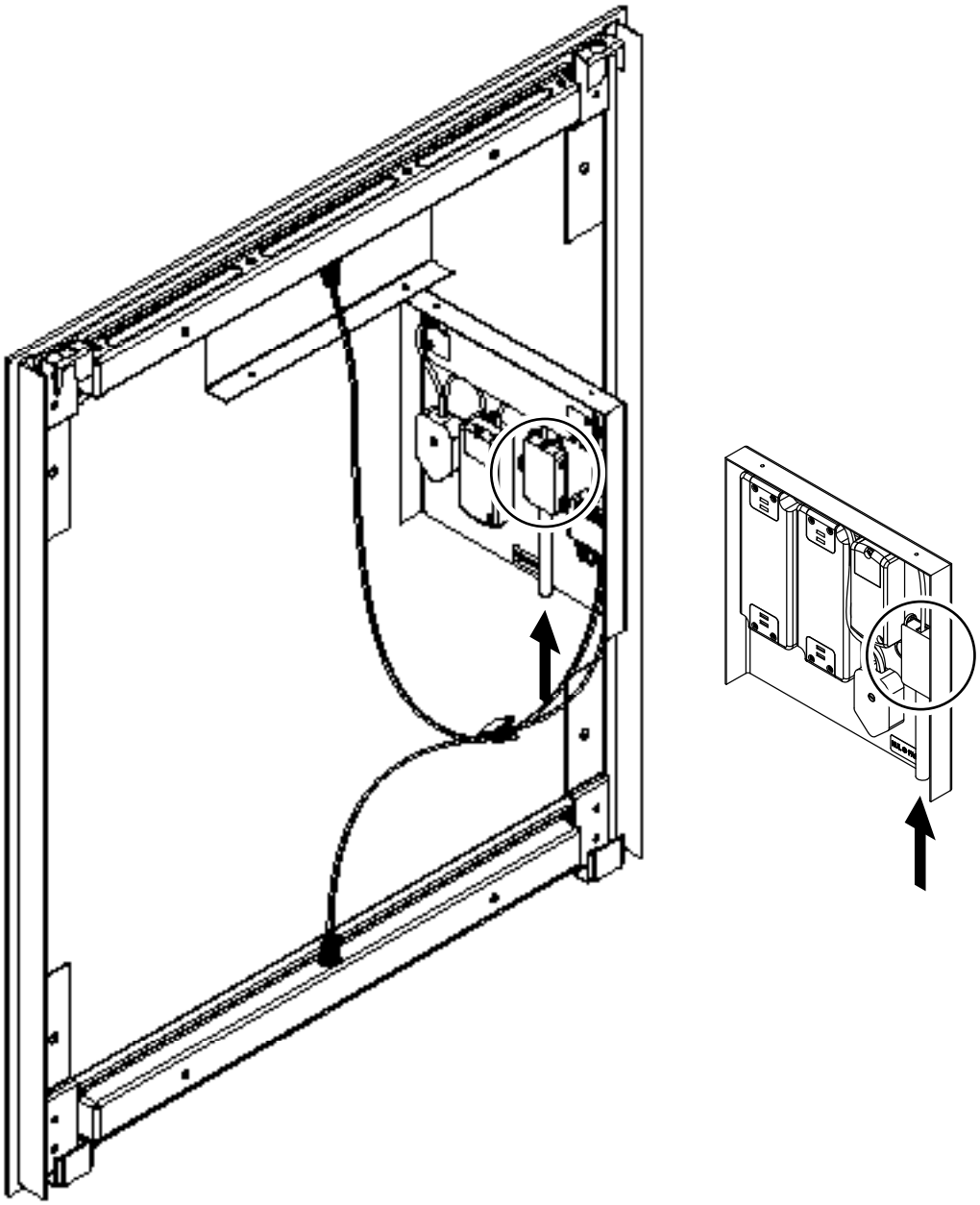

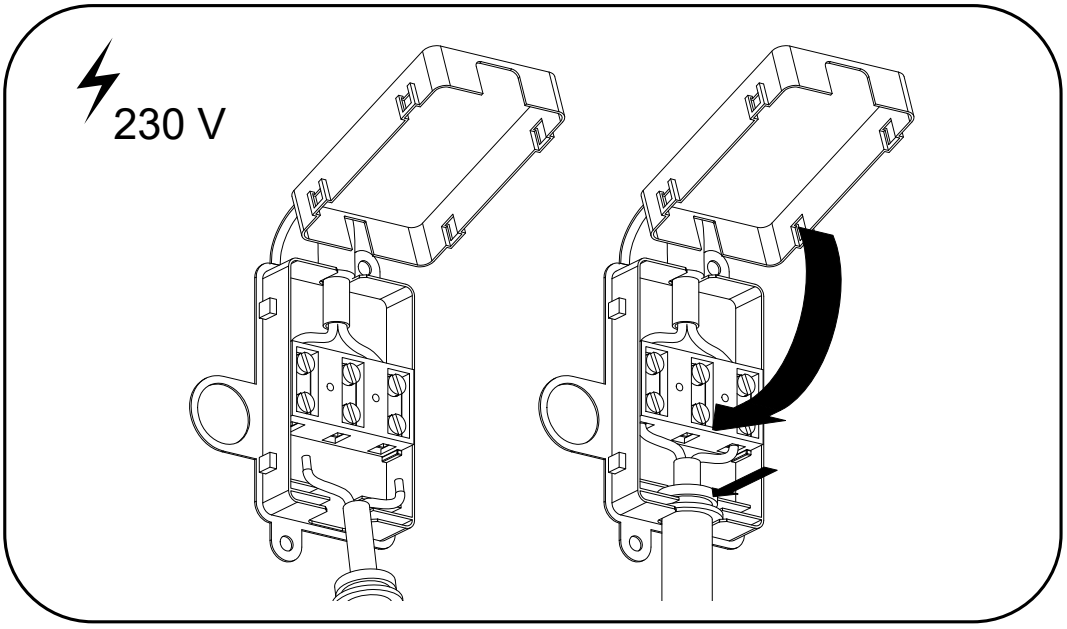

6

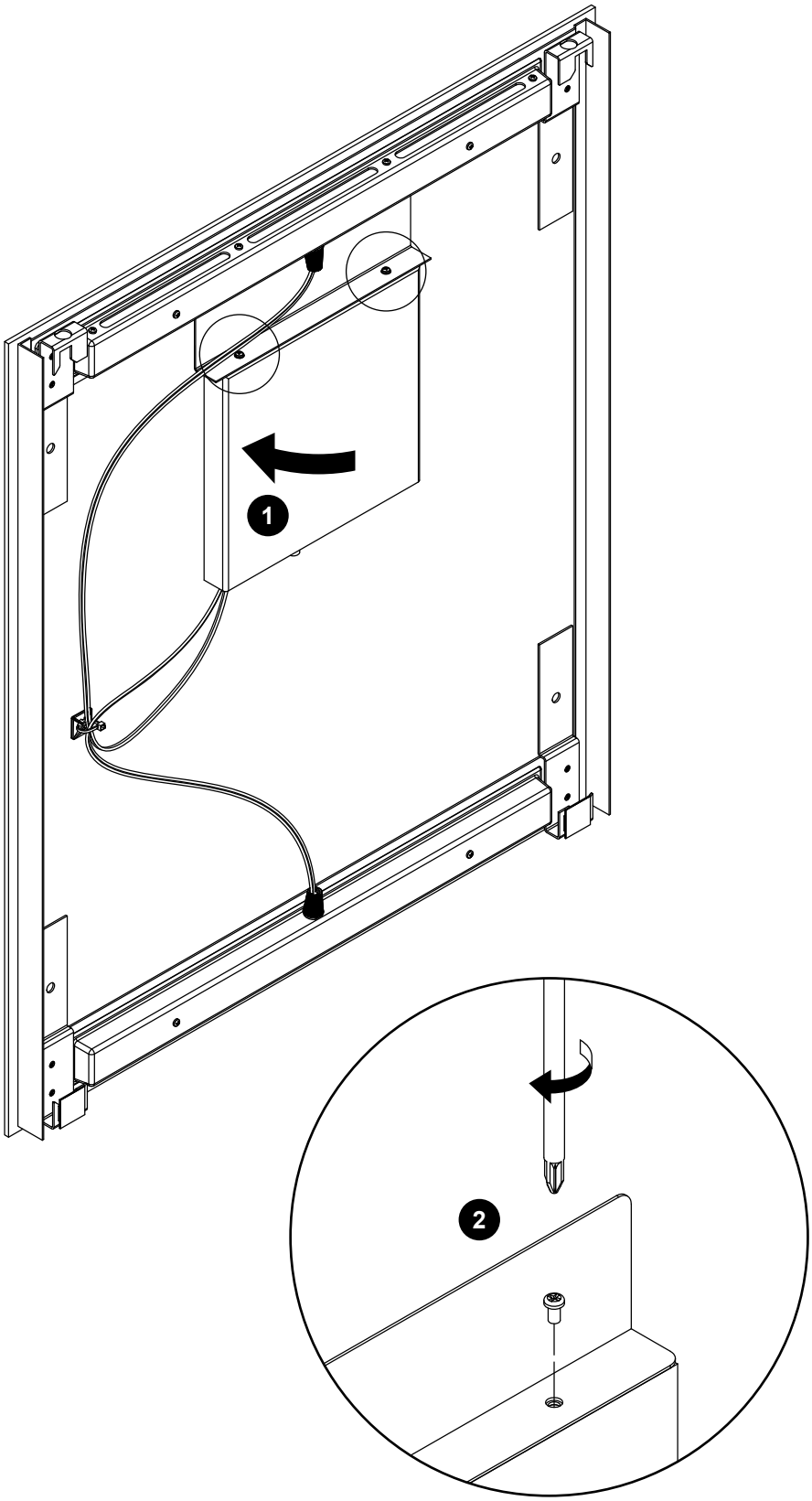

7

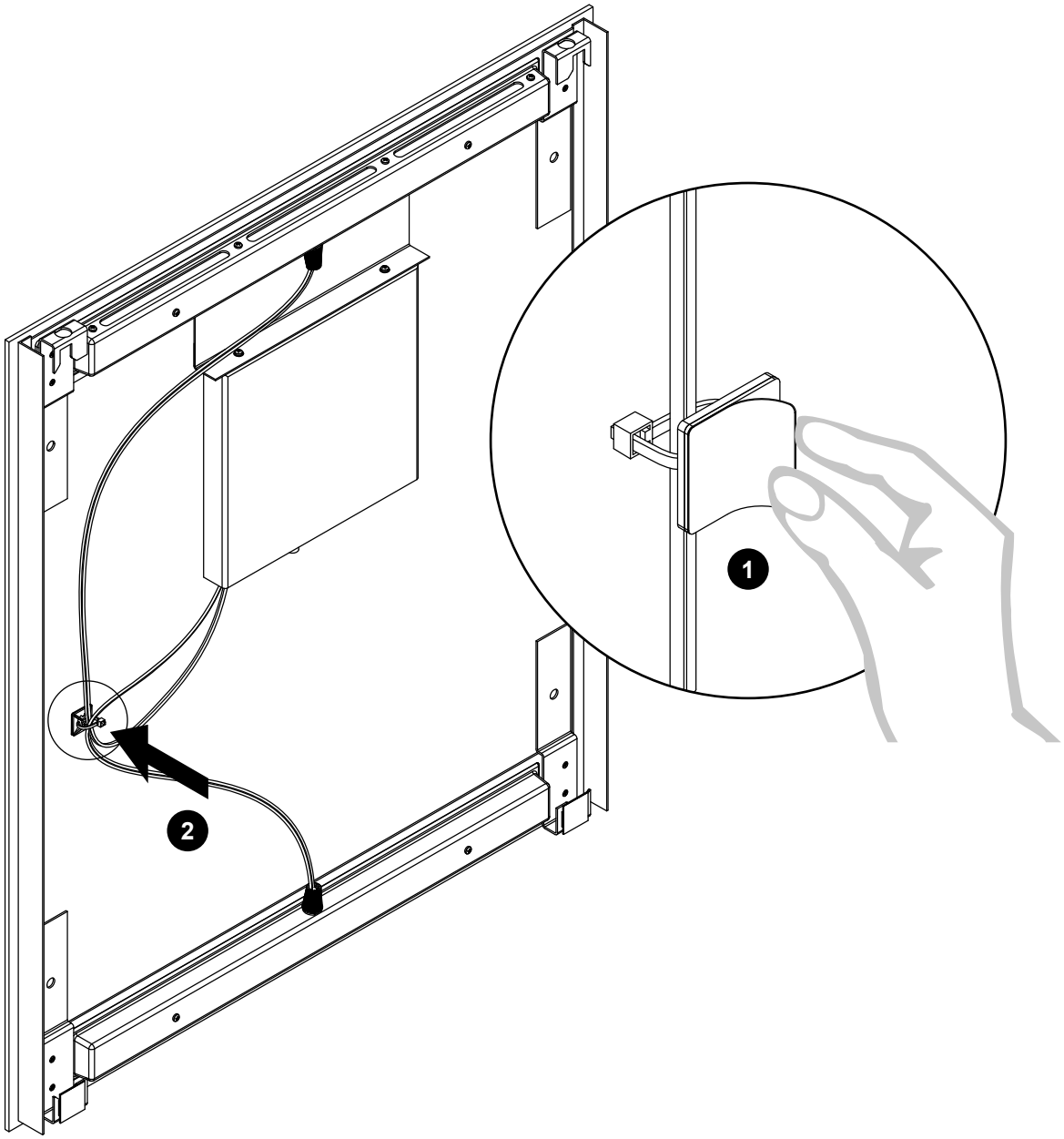

8

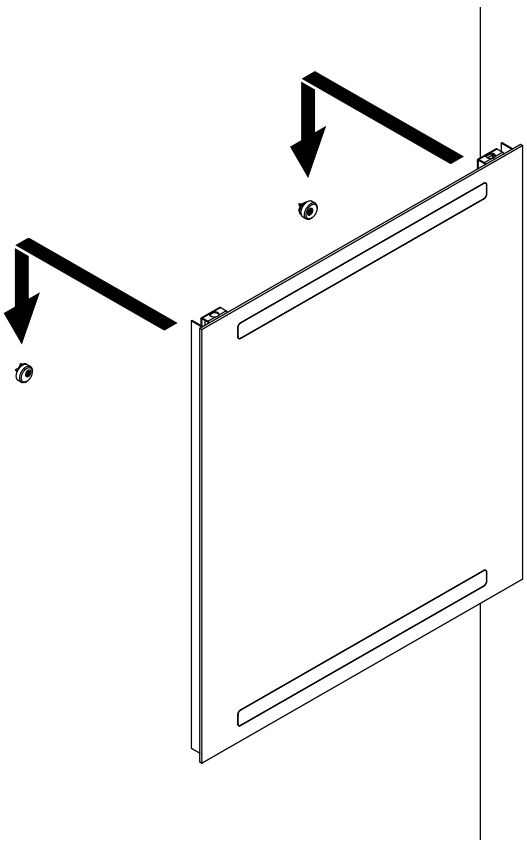

9

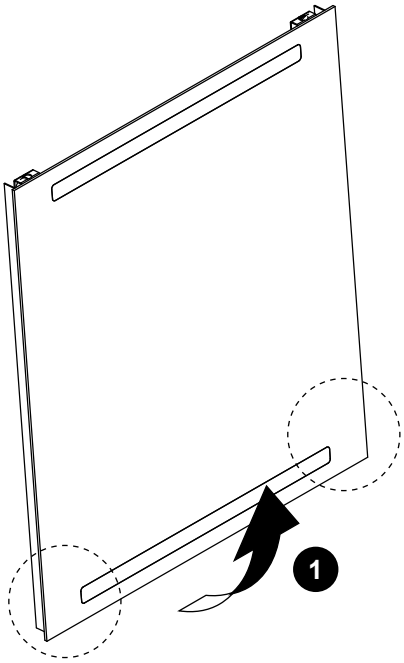

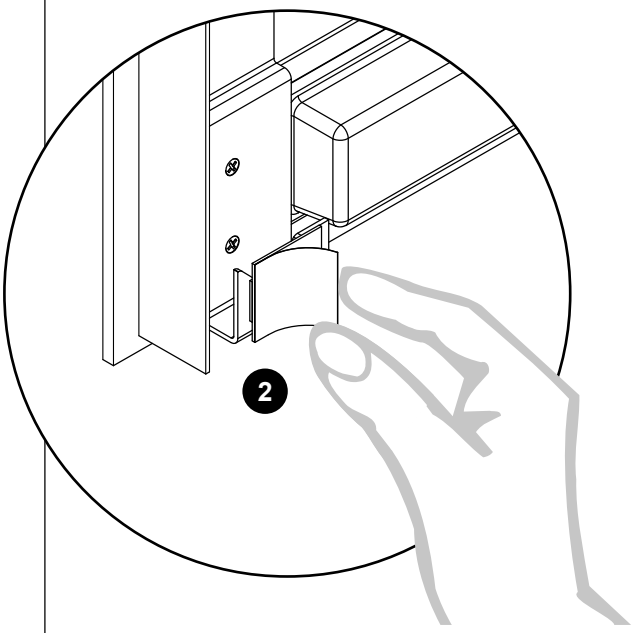

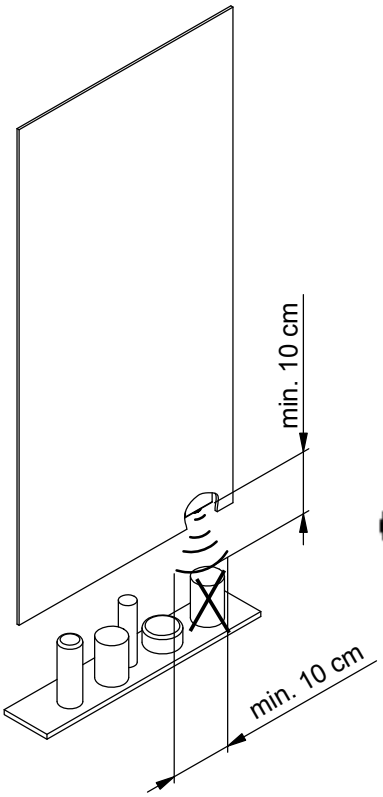

Dansani A/S
Finlandsvej 8
DK-6100 Haderslev
Tel.: +45 73 22 29 00
Mail: mail@dansani.dk

www.dansani.com www.scanbad.com

5 711112 260019

No. 1105 181116 Rev. 04