FI Käännös alkuperäisestä käyttöohjeesta 5

Yleiskuva

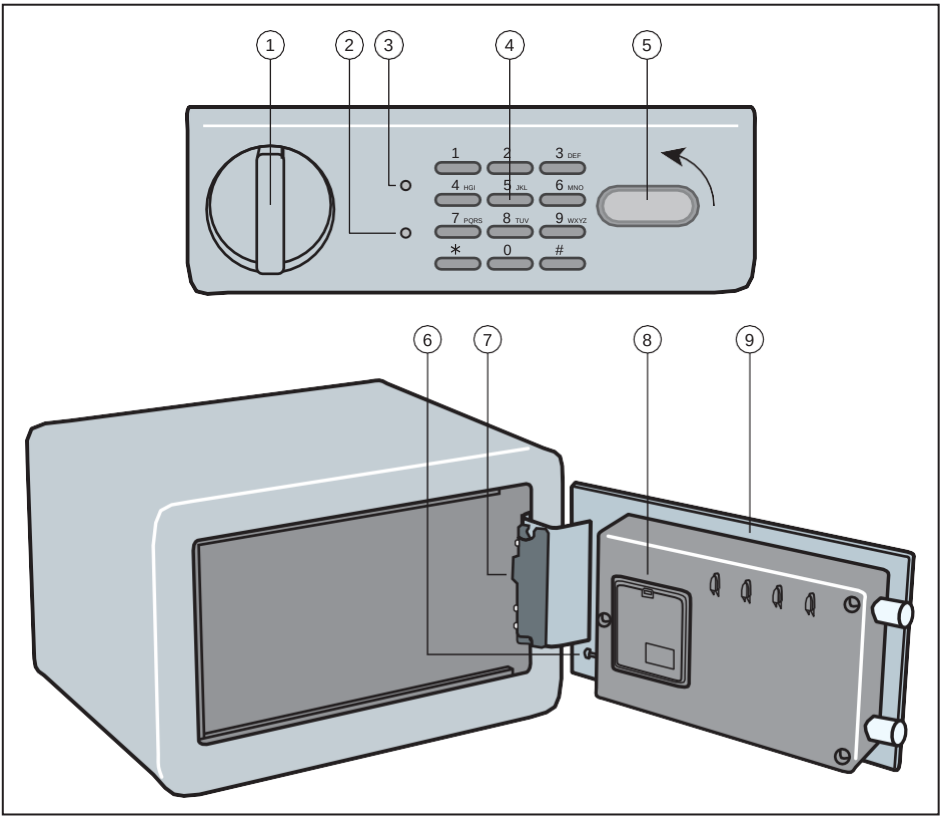

Käyttö

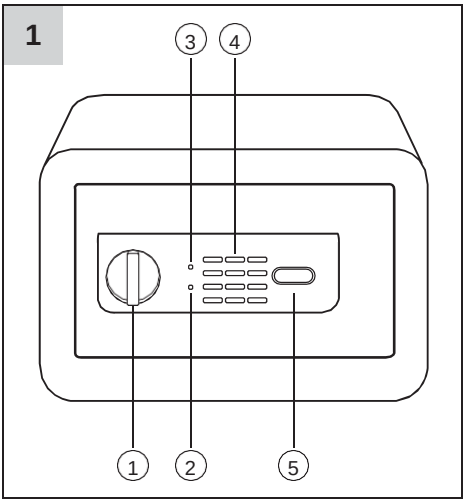

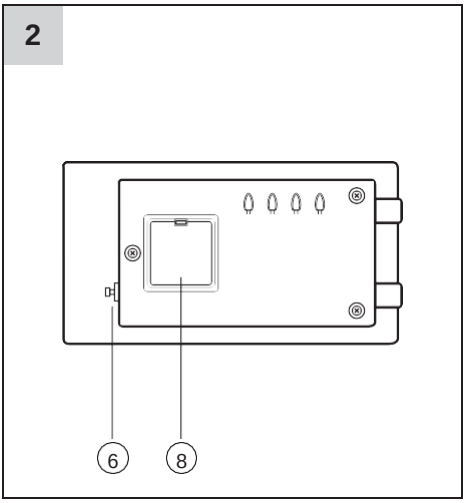

Asennus

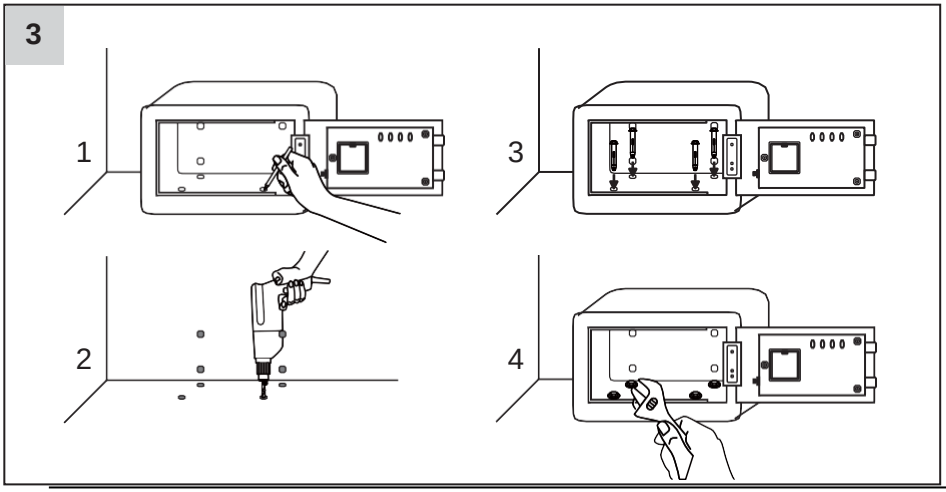

Sisällysluettelo

Johdanto **5**
Määräystenmukainen käyttö 5
Turvallisuus **6**
Merkkien selitykset 6
Turvaohjeet 6
Turvallisuuteen liittyvät perusohjeet 6
Paristoihin liittyvät turvaohjeet 7
Yleiskatsaus **7**
Turvakaapin ensimmäinen avaus **7**
Paristojen asettaminen **8**
Koodin ohjelmointi **8**
Turvakaapin käyttö **8**
Hälytystoiminto **8**
Hälytystoiminnon ohjelmointi 8
Hälytystoiminnon kytkeminen pois päältä 8
Hälytysvaroitus **8**
Hälytystoiminnon nollaaminen – 2 vaihetta: 9
Sisävalon uudelleen aktivoiminen **9**
Varoitus liittyen paristojen vaihtamiseen **9**
Hätäavaustoiminto **9**
Turvakaapin kiinnittäminen **9**
Tekniset tiedot **10**
Hävittäminen **10**

Johdanto

Tutustu tuotteeseen ennen kuin käytät sitä ensimmäistä kertaa. Lue tämä käyttöohje huolellisesti läpi. Käytä tuotetta vain tässä kuvatulla tavalla ja sille tarkoitetulla käyttöalueella.

Säilytä käyttöohje, jotta voit palata siihen myöhemmin uudestaan.

Jos myyt laitteen tai luovutat sen eteenpäin, anna myös aina tämä käyttöohje mukaan.

Huomaa: Soveltuu vain yksityiskäyttöön. Kuvat ovat esimerkinomaisia. Tuote voi poiketa kuvissa esitetyistä tuotteista. Oikeus muutoksiin pidätetään.

Määräystenmukainen käyttö

Turvasäiliössä säilytetään esineitä. Siinä on tukeva teräslevykotelo ja se voidaan kiinnittää joko seinälle tai tukevalle pinnalle.

Laitetta ei ole suunniteltu kaupalliseen käyttöön.

Kaikenlainen muu käyttö, jota ei ole kuvattu käyttöohjeessa, on luvatonta ja virheellistä käyttöä. Valmistaja ei vastaa sellaisesta käytöstä aiheutuneista vahingoista.

Turvallisuus

Merkkien selitykset

Turvaohjeet on merkitty selkeästi käyttöohjeessa.
Käytössä ovat seuraavat merkit:

VAARA! Välitön hengenvaara tai loukkaantumisvaara! Välitön vaarallinen tilanne, joka voi johtaa kuolemaan tai vaikeaan loukkaantumiseen.

VAROITUS! Todennäköinen hengenvaara tai loukkaantumisvaara! Yleinen vaarallinen tilanne, joka voi johtaa kuolemaan tai vaikeaan loukkaantumiseen.

VARO! Mahdollinen loukkaantumisvaara! Vaarallinen tilanne, joka voi johtaa vaikeaan loukkaantumiseen.

HUOMIO! Laitteen vaurioitumisvaara! Tilanne, joka voi johtaa esinevahinkoon.

Huomaa: Tietoa, joka auttaa ymmärtämään paremmin prosesseja.

- Laitteessasi olevia merkkejä ei saa poistaa tai peittää. Merkit, jotka eivät ole enää luettavissa, on vaihdettava välittömästi uusiin.

Lue käyttöohje ennen laitteen käyttöönottoa ja noudata siinä olevia ohjeita.

Hengenvaarallinen lapsille, loukkaantumisvaara.

Turvaohjeet

VAROITUS – HENKILÖTURVALLISUUDEN VUOKSI ON TÄRKEÄÄ NOUDATTAA NÄITÄ OHJEITA. SÄILYTÄ NÄMÄ OHJEET

- Henkilöt (lapset mukaan lukien), joiden fyysiset, sensoriset tai mentaaliset kyvyt ovat rajoittuneita, tai joilta puuttuu kokemusta ja/tai tietoa laitteen käytöstä, saavat käyttää tätä laitetta heidän turvallisuudestaan vastaavan henkilön valvonnassa, tai jos he ovat saaneet opastusta laitteen käytöstä.
- Lapset eivät saa puhdistaa tai huoltaa laitetta.

Turvallisuutteen liittyvät perusohjeet

Lue kaikki turvaohjeet ja neuvot. Turvaohjeiden ja neuvojen noudattamisen laiminlyönnistä voi aiheutua sähköisku, tulipalo ja/tai vaarallinen loukkaantuminen.

Yleisesti tunnettuja tapaturmien torjuntaohjeita ja mukana tulevia turvaohjeita täytyy noudattaa. Jos et noudata turvaohjeita, vaarannat itsesi ja muut.

- Laitetta saa käyttää vain silloin, kun se on moitteettomassa kunnossa ja oikein asennettu. Jos laite tai jokin sen osa on vaurioitunut, se täytyy poistaa käytöstä ja toimittaa asianmukaiseen huoltoon tai hävittää.
- Huomioi seuraavaa: älä käytä laitetta, jos olet väsynyt, sairas, lääkkeiden tai alkoholin vaikutuksen alainen, koska silloin laitteen käyttö ei ole turvallista.
- Huomioi sähköjohdot sekä kaasu- ja vesijohdot seinää, kattoa tai lattiaa poratessasi.
- Tärkeää! Lue nämä käyttöohjeet huolellisesti läpi ja noudata niitä. Säilytä käyttöohjeet myöhempää tarvetta varten.
- Huomio: turvakaapin avainta **ei** saa säilyttää itse turvakaapissa.

Hengenvaarallinen lapsille, loukkaantumisvaara!

- Lapsia ei saa koskaan jättää ilman valvontaa, kun he ovat tuotteen tai pakkausmateriaalin lähellä. Pakkausmateriaali aiheuttaa tukehtumis- ja kuristumisvaaran. Lapset aliarvioivat usein nämä vaarat. Pidä lapset aina etäällä tuotteesta. Tuote ei ole leikkikalu.

Paristoihin liittyvät turvaohjeet

VAARA! Hengenvaara! Lapset eivät saa päästä käsiksi paristoihin. Paristoja ei saa jättää lojumaan ympäriinsä. Vaarana on, että lapset tai kotieläimet nielevät ne. Jos näin tapahtuu, ota välittömästi yhteyttä lääkäriin.

- **RÄJÄHDYSVAARA!** Paristoja ei koskaan saa ladata uudelleen, oikosulkea eikä avata. Seurauksena voi olla ylikuumeneminen, tulipalovaara tai räjähtäminen. Paristoja ei saa heittää tuleen tai veteen. Ne voivat räjähtää.
- Vältä äärimmäisiä olosuhteita ja lämpötiloja, koska niillä voi olla vaikutusta paristoihin, esim. lämpöpatterien päällä. Ne voivat aiheuttaa vuotoa paristosta.
- Poista käytetyt paristot välittömästi tuotteesta. Niistä voi aiheutua vuotoa.
- Tarkasta säännöllisesti, että paristot ovat toimivia.
- Vuotavat tai vaurioituneet paristot voivat syövyttää ihoa; käytä tällaisissa tapauksissa ehdottomasti sopivia suojakäsineitä!
- Jos paristosta on vuotanut nestettä, vältä sen joutumista iholle, silmiin tai limakalvoille. Jos iholle, silmiin tai limakalvoille pääsee paristosta vuotanutta happoa, huuhtele heti runsaalla vedellä ja ota välittömästi yhteyttä lääkäriin.
- Paristossa ja tuotteessa olevan hienoisen lian voi ennen paristojen sisäänasettamista puhdistaa kuivalla, nukattomalla liinalla.
- Poista paristot tuotteesta, jos se on pitempään käyttämättömänä.
- Huomioi napojen suunta asettaessasi paristoja tuotteeseen! Napojen suunta ilmenee paristokotelosta. Näin vältät räjähtämisvaaran.
- Aseta paristot varovasti paikoilleen. Näin vältät tuotteen vaurioitumisen.
- Käytettyjä paristoja ei saa hävittää kotitalousjätteen mukana, vaan ne on vietävä niille osoitettuihin keräyspisteisiin.

Yleiskuva

► *Yleiskuva – s. 3*

1. Ovinuppi
2. Vihreä merkkivalo
3. Punainen merkkivalo
4. Numeronäppäimistö
5. Muovinen avaimenreikäsuojus
6. Punainen nuppi
7. LED-valo
8. Paristokotelon suojus
9. Ovi

Turvakaapin ensimmäinen avaus

Avataksesi turvakaapin ensimmäistä kertaa:

– työnnä etulevyssä olevaa pientä muovisuojusta (5) (katso ►s. 4, kuva 1) ylöspäin tai alaspäin
– työnnä avain avaimenreikään

– käännä avainta myötäpäivään, käännä myös ovinuppia (1) (katso ► s. 4, kuva 1) myötäpäivään ja avaa ovi.

Paristojen asettaminen

Tarvittavat paristot: ► Tekniset tiedot – s. 10

Paristokotelo (8) (katso ►s. 4, kuva 2) löytyy oven sisäpuolelta.
Poista paristokotelon suojus ja aseta paristot sisään. Varmista, että navat osoittavat oikeaan suuntaan.

Huomautus: suositellaan käyttämään alkaliparistoja.

Koodin ohjelmointi

– Kun turvakaapin ovi on auki, paina oven sisäpuolella olevaa punaista nappia (6) ► (katso s. 4, kuva 2), päästä se irti ja kuulet kaksi piippausta.
  – Näppäile sitten 3–8 numeroa sisältävä yhdistelmä, jota haluat käyttää henkilökohtaisena koodinasi. Vahvista koodi painamalla 15 sekunnin kuluessa näppäintä **[*]** tai **[#],** muutoin sinun on aloitettava koko prosessi uudelleen alusta (► s. 4, kuva 1).
  – Tallenna henkilökohtainen koodisi turvallisesti. Varmista vielä oven ollessa auki, että uuden yhdistelmäsi ohjelmointi onnistui.

Turvakaapin käyttö

– Avataksesi turvakaappisi näppäile henkilökohtainen koodisi ja vahvista se näppäimellä **[*]** tai **[#]**. Kuulet kaksi piippausta ja vihreä merkkivalo (1) syttyy palamaan.
– Kierrä viiden sekunnin kuluessa ovinuppia (1) (► s. 4, kuva 1) myötäpäivään avataksesi oven.

Hälytystoiminto

Hälytystoiminnon ohjelmointi

– Kun ovi avoinna, paina näppäintä **[*]** ja pidä se alhaalla, paina sitten näppäintä **[#]**. Kuulet kolme piippausta ja punainen merkkivalo (8) vilkkuu kolme kertaa näyttäen näin, että hälytystoiminto on kytketty päälle.

Hälytystoiminnon kytkeminen pois päältä

– Pidä näppäintä **[*]** alaspainettuna oven ollessa avattuna ja paina sitten uudelleen näppäintä **[#]**, kuulet piippauksen ja vihreä merkkivalo (1) vilkkuu yhden kerran ja hälytystoiminto on kytketty pois päältä.

Hälytysvaroitus

1. Hälytys laukeaa kahden minuutin ajaksi, jos syötetään kolme kertaa väärä koodi. Jos väärä koodi syötetään vielä kaksi kertaa, näppäimistö lukittuu kolmeksi minuutiksi. Tänä aikana punainen merkkivalo (8) vilkkuu kerran sekunnissa.
2. Jos turvakaappia yritetään manipuloida, hälytys laukeaa kahden minuutin ajaksi. Tänä aikana punainen merkkivalo (8) vilkkuu kerran sekunnissa.

Huomaa: lopettaaksesi hälytyksen syötä oikea koodi ja vahvista se näppäimellä **[*]** tai **[#]** tai avaa turvakaappi avaimella.

3. Jos hälytystoiminto laukeaa eikä hälytyksen lopettamiseksi käytetä avainta tai syötetä oikeaa koodia, vilkkuu varoitusvalo tämän jälkeen aina, kun turvakaappi avataan syöttämällä koodi näppäimistöltä. Näin se ilmoittaa, että hälytys on aikaisemmin mennyt päälle.

Hälytystoiminnon nollaaminen – 2 vaihetta:

– Kun ovi on vielä avattuna, paina näppäintä [*] ja pidä sitä alhaalla. Paina näppäintä [#]. Kuuluu piippaus ja vihreä merkkivalo (1) vilkkuu kerran. Nyt hälytystoiminto on kytketty pois päältä.

– Kun ovi on vielä avattuna, paina näppäintä **[*]** ja pidä sitä alhaalla. Paina sitten näppäintä **[#]**. Kuulet kolme piippausta ja punainen merkkivalo (8) vilkkuu kolme kertaa näyttäen näin, että hälytystoiminto on kytketty päälle.

Sisävalon uudelleen aktivoiminen

Aktivoidaksesi valon uudelleen, paina näppäimistöltä näppäintä **[#]**, valo on kytketty päälle yhdeksi ylimääräiseksi minuutiksi. Valo aktivoituu automaattisesti, kun turvakaappi avataan sähköistä näppäimistöä käyttäen. Valo voidaan aina aktivoida uudelleen.

Varoitus liittyen paristojen vaihtamiseen

Kun syötetään oikea koodi ja vahvistetaan se painamalla 15 sekunnin kuluessa näppäintä **[*]** tai **[#]**, vilkkuu ovilevyn keskellä oleva punainen merkkivalo (8) (katso ► s. 4, kuva 1) jos paristot ovat heikot. Alempana oleva vihreä merkkivalo (1) ilmoittaa vain sen, että on syötetty oikea koodi.

Heikot tai kokonaan tyhjentyneet paristot täytyy vaihtaa hapettumisen välttämiseksi.

Avaa turvakaappi, poista oven sisäpuolella oleva paristokotelon suojus (8) (katso ► s. 4, kuva 2), ja vaihda neljä vanhaa paristoa uusiin.

Tärkeää: sinun on ohjelmoitava koodi uudelleen kohdassa ► Koodin ohjelmointi – s. 8 mainitulla tavalla.

Hätäavaustoiminto

Turvakaappia varten on olemassa manuaalinen hätäavausmahdollisuus. Jos olet unohtanut tai hukannut numeroyhdistelmäsi,

– työnnä etulevyssä olevaa pientä muovisuojusta (5) (katso ►s. 4, kuva 1) ylöspäin tai alaspäin,

– työnnä avain avaimenreikään ja käännä sitä myötäpäivään, käännä nuppia (1) (katso ►s. 4, kuva 1) myötäpäivään. Turvakaappi voidaan aina avata tällä tavalla manuaalisesti.

Avainta voidaan käyttää myös silloin, kun paristot ovat heikot tai ne ovat kokonaan tyhjät.

Turvakaapin kiinnittäminen

Minimoidaksesi riskin, että turvakaappisi joutuisi varkauden kohteeksi, suosittelemme ehdottomasti, että pulttaat sen kiinni lattiaan, seinään tai kaappiin. Tämän helpottamiseksi turvakaapissa on reikiä (halkaisija 11 mm) sekä pohjassa että takasivulla. Turvakaappi voidaan kiinnittää esim. sopivilla paisuntapulteilla (M6/M8) riippuen siitä, minkälaiseen alustaan se pultataan. Kiinnitä turvakaappi oikein ► s. 4, kuva 3 mukaisesti.

Turvakaappi tulisi sijoittaa ja asentaa vaakatasoon.

Tekniset tiedot

	BE-1 LED Security Box	BE-2 LED Security Box	BE-3 LED Security Box
Virransyöttö	4× AA, R6, 1,5 V	4× AA, R6, 1,5 V	4× AA, R6, 1,5 V
Mitat			
• Ulkomitat	230x350×250 mm	300×420×350 mm	500×50×350 mm
• Sisämitat	226×346×195 mm	296×416×295 mm	496×346×295 mm
Seinän paksuus			
• Kotelo	2 mm	2 mm	2 mm
• Ovi	4 mm	4 mm	4 mm
Tilavuus	15 l	36 l	51 l
Paino	10 kg	16 kg	20 kg

Hävittäminen

Pakkaus koostuu ympäristöystävällisistä materiaaleista, jotka voidaan hävittää viemällä ne paikallisiin keräyspisteisiin.

Asuinpakkakuntasi viranomaisilta saat tietoa loppuun käytetyn tuotteen hävittämisestä.

Paristot ja akut, joita ei enää voi käyttää, eivät kuulu kotitalousjätteeseen, vaan ne on hävitettävä määräystenmukaisesti.

– Vie tyhjät paristot ja akut niitä varten oleviin keräyspisteisiin.
– Paristoja ei saa polttaa. Räjähdysvaara!