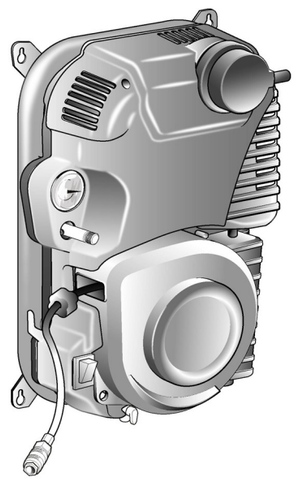

IT Foglio istruzioni di montaggio
GB Assembly instruction sheet
FR Notice d'instruction pour le montage
DE Montageanleitung
ES Hoja de instrucciones de montaje
PT Folha de instruções de montagem
NL Blad met montage-instructies
DK Instruktionsark
SE Monteringsanvisningar
FI Asennusohjelehtinen
GR Φύλλο οδηγιών συναρμολόγησης
PL Instrukcja montażu
HR List s uputama za montiranje
SI Navodila za montažo
HU Összeszerelési útmutató
CZ Montážní návod
SK Montážny návod
RU Инструкция по монтажу
NO Blad med monteringsinstrukser
TR Montaj talimatları kağıdı
RO Fişă cu instrucţiuni de montare
BG Инструкции за монтаж
RS Brošura sa uputstvima za montažu
LT Surinkimo instrukcijos lapas
EE Paigaldusjuhiste leht
LV Uzstādīšanas instrukciju lapa

IT

Attenzione!

Questo compressore deve essere utilizzato esclusivamente fissato ad una parete adatta a sostenerne il peso; è vietato l'utilizzo del compressore in qualsiasi altra configurazione.

Per il fissaggio su muri pieni o in cemento, utilizzare viti e tasselli ad espansione. Per il fissaggio su qualsiasi altra superficie (verificando preventivamente che la parete possa reggere il peso del compressore), acquistare viti e tasselli di tipo appropriato.

GB

Warning!

This compressor shall only be used fixed to a wall suitable to support its weight; it is forbidden to use the compressor in any other configuration.

For fixing on solid or concrete walls, use screws and expansion plugs. For fixing on any other surface (previously verify that the wall can support the weight of the compressor), purchase appropriate screws and plugs.

FR

Avertissement !

Ce compresseur doit être utilisé exclusivement fixé à un mur apte à soutenir son poids ; il est interdit d'utiliser le compresseur dans une autre configuration.

Pour la fixation sur des murs pleins ou en ciment, utiliser des vis et des chevilles à expansion. Pour la fixation sur toute autre superficie (en vérifiant préalablement que le mur peut supporter le poids du compresseur), acheter des vis et des chevilles du type approprié.

DE

Hinweis!

Dieser Kompressor darf nur an einer Wand befestigt werden, die das Gewicht tragen kann Es ist verboten, den Kompressor in einer anderen Konfiguration zu verwenden.

Zur Befestigung an Vollwänden oder Betonwänden Schrauben und Spreizdübel verwenden. Zur Befestigung auf anderen Oberflächen (zuvor prüfen, dass die Wand das Gewicht des Kompressors tragen kann) geeignete Schrauben und Dübel verwenden.

ES

Advertencia!

Este compresor solo debe utilizarse fijado a una pared apta para soportar su peso; está prohibido utilizar el compresor en cualquier otra configuración.

Para la fijación sobre paredes planas o de cemento utilizar tornillos y tacos de expansión. Para la fijación sobre cualquier otra superficie (verificando previamente que la pared puede soportar el peso del compresor), adquirir tornillo y tacos del tipo apropiado.

PT

Advertência!

Este compressor deve ser utilizado exclusivamente fixado a uma parede adequada para sustentar o seu peso; é proibido utilizar o compressor em nenhuma outra configuração.

Para a fixação em paredes sólidas ou de betão, utilize parafusos e buchas de expansão. Para a fixação a qualquer outra superfície (verificando antecipadamente se a parede pode suportar o peso do compressor), adquira parafusos e buchas de tipo adequado.

NL

Waarschuwing!

Deze compressor moet verplicht aan een wand worden bevestigd die geschikt is voor zijn gewicht; gebruik van een anders geplaatste compressor is verboden.

Gebruik schroeven en expansiepluggen voor de bevestiging op massieve of betonnen muren. Voor de bevestiging op een ander oppervlak (controleer vooraf of de muur het gewicht van de compressor kan dragen), schaft u geschikte schroeven en pluggen van het aan.

DK

Advarsel!

Denne kompressor må udelukkende anvendes fastspændt på en væg, som er i stand til at understøtte vægten herpå; det er forbudt at bruge kompressoren i nogen anden konfiguration.

Brug ekspansionsbolte og -dyvler til fastspænding på fuldmurede vægge eller i cement. Køb skruer og dyvler af den egnede type til fastspænding på enhver anden overflade (efter på forhånd at have kontrolleret at væggen kan holde til kompressorens vægt).

SE

Varning!

Denna kompressor får endast användas fastsatt på en vägg som klarar att bära dess vikt. Det är förbjudet att använda kompressorn i något annat utförande.

Använd skruvar och expansionspluggar för fastsättning i massivväggar eller betongväggar. Köp skruvar och pluggar av lämpligt slag för fastsättning i andra typer av ytor (kontrollera i förväg att väggen kan bära kompressorns vikt).

FI

Varoitus!

Tätä kompressoria saa käyttää yksinomaan kiinnitettynä seinään, joka pystyy kannattamaan sen painoa; kompressorin käyttäminen missä tahansa muussa kokoonpanossa on kiellettyä.

Täystiilisiin tai sementtiseiniin kiinnittämistä varten on käytettävä ruuveja ja tappeja. Kaikkiin muihin pintatyyppeihin kiinnittämistä varten on hankittava tarkoitukseen sopivat ruuvit ja tapit (varmista ennakolta, että seinä kestää kompressorin painon).

GR

Προειδοποιηση!

Αυτός ο συμπιεστής πρέπει να χρησιμοποιείται αποκλειστικά και μόνο στερεωμένος σε τοίχο κατάλληλο για τη στήριξή του βάρους του. Απαγορεύεται η χρήση του συμπιεστή σε οποιαδήποτε άλλη διαμόρφωση.

Για τη στερέωση σε γεμάτους τοίχους ή σε τσιμέντο, χρησιμοποιήστε βίδες καιούπα διαστολής. Για τη στερέωση σε οποιαδήποτε άλλη επιφάνεια (αφού πρώτα βεβαιωθείτε ότι ο τοίχος μπορεί να συγκρατήσει το βάρος του συμπιεστή), αγοράστε βίδες και ούπα κατάλληλου τύπου.

PL

Ostrzeżenie!

Tę sprężarkę należy użytkować wyłącznie po zamocowaniu jej do ściany, która utrzyma jej ciężar; zabrania się użytkowania sprężarki w jakiejkolwiek innej konfiguracji.

W celu zamocowania na ścianie pełnej lub betonowej, zastosować śruby i kołki rozporowe. W celu zamocowania na każdej innej powierzchni (po wcześniejszym sprawdzeniu, czy ściana udźwignie masę sprężarki), zakupić odpowiednie śruby i kołki.

HR

Upozorenje!

Ovaj se kompresor mora upotrebljavati isključivo pričvršćen na odgovarajući zid koji može držati njegovu težinu; zabranjena je upotreba kompresora u bilo kojoj drugoj konfiguraciji.

Za pričvršćivanje na puni ili cementni zid upotrijebite ekspanzijske vijke i tiple. Za pričvršćivanje na bilo koju drugu površinu (ako ste prije provjerili može li zid nositi težinu kompresora), nabavite vijke i tiple odgovarajućeg tipa.

SI

Opozorilo!

Ta kompresor je dovoljeno uporabljati le, ko je pritrjen na primerno steno, ki lahko podpira njegovo težo; kompresorja ni dovoljeno uporabljati v nobeni drugi konfiguraciji.

Za pritrditev na zidane ali betonske stene uporabite vijake in sidra. Za pritrditev na katero koli drugo površino (vnaprej preverite, ali stena podpira težo kompresorja) kupite ustrezne vijake in vložke.

HU

Figyelmeztetés!

Ezt a kompresszort kizárólag a súlyát megtartani képes falhoz rögzítve szabad használni; a kompresszor semmilyen más konfigurációban nem használható.

A tégla vagy betonfalakra való rögzítéshez használjon dübeleket és csavarokat. Bármely más felületre való rögzítéshez (előzőleg ellenőrizze, hogy a fal meg bírja-e tartani a kompresszor súlyát), vegyen megfelelő típusú tipliket és csavarokat.

CZ

Upozornění!

Tento kompresor se smí používat pouze připevněný ke stěně vhodné s vhodnou nosností; je zakázáno používat kompresor v jakékoliv jiné konfiguraci.

K upevnění na pevné nebo betonové stěny použijte šrouby a expanzní šrouby. K upevnění na jakýkoli jiný povrch (předem zkontrolujte, zda stěna unese váhu kompresoru) si pořiďte šrouby a expanzní šrouby vhodného typu.

SK

Upozornenie!

Tento kompresor sa smie používať iba vtedy, keď je pripevnený k stene, ktorá dokáže uniesť jeho hmotnosť; je zakázané používať kompresor v akejkoľvek inej konfigurácii.

Na upevnenie na pevné alebo betónové steny použite skrutky a expanzné skrutky. Na upevnenie na akýkoľvek iný povrch (vopred skontrolujte, či stena unesie váhu kompresora) si zaobstarajte skrutky a expanzné skrutky vhodného typu.

RU

Предупреждение!

Этот компрессор следует использовать только закрепленным к стене, выдерживающей его вес; запрещается использование компрессора в любой другой конфигурации.

Для крепления на сплошных или бетонных стенах следует использовать винты и дюбели. Для крепления на любой другой поверхности (предварительно проверив, может ли стена выдерживать вес компрессора) приобретите винты и дюбели соответствующего типа.

NO

Advarsel!

Denne kompressoren må kun benyttes festet til en vegg som tåler dens vekt; det er forbudt å bruke kompressoren i noen annen konfigurasjon.

Bruk skruer og ekspansjonsplugger for feste på solide vegger eller murvegger. For feste på en hvilken som helst annen overflate (sjekk på forhånd at veggen tåler vekten til kompressoren), kjøp skruer og plugger som passer materialet.

TR

Uyarı!

Bu kompresör yalnızca ağırlığını taşıyabilecek kapasiteye sahip bir duvara sabitlenmiş olarak kullanılmalıdır; kompresörün farklı herhangi bir konfigürasyon ile kullanılması yasaktır.

Deliksiz veya çimentodan duvarlar üzerine sabitlemek için, vida ve dübelleri kullanın. Diğer herhangi bir yüzey (daha önceden duvarın kompresörün ağırlığını taşıyabileceğini doğrulayarak) üzerine sabitlemek için, uygun tipte vida ve dübel satın alın.

RO

Avertisment!

Acest compresor trebuie utilizat exclusiv fixat pe un perete adecvat, care îi poate susține greutatea; se interzice utilizarea compresorului în orice altă configurație.

Pentru fixarea pe pereți sau pe suprafețe din ciment, utilizați șuruburi și buloane de ancorare de prelungire. Pentru fixarea pe orice altă suprafață (verificând în prealabil ca peretele să poată susține greutatea compresorului), achiziționați șuruburi și buloane de ancorare de tipul corespunzător.

BG

Предупреждение!

Този компресор трябва да се използва единствено фиксиран на подходяща да издържи теглото му стена; използването на компресора в каквато и да е друга конфигурация е забранено.

За закрепване на плътни или бетонни стени използвайте винтове и разширителни дюбели. За закрепване на всякаква друга повърхност (проверете предварително дали стената може да издържи теглото на компресора) закупете подходящ тип винтове и дюбели.

RS

Upozorenje!

Ovaj kompresor mora se koristiti isključivo pričvršćen na zid pogodan da izdrži njegovu težinu; zabranjena je upotreba kompresora u bilo kojoj drugoj konfiguraciji.

Koristite zavrtnje i ekspanzione tiplove za pričvršćivanje na pune zidove ili cement. Da biste pričvrstili za druge tipove površina (pre svega se uverite da zid može da nosi težinu kompresora), nabavite odgovarajuće zavrtnje i ekspanzione tiplove.

LT

Įspėjimas!

Šis kompresorius turi būti naudojamas tik pritvirtintas prie sienos taip, kaip būtų išlaikomas jo svoris; draudžiama naudoti kompresorių bet kokiu kitu būdu.

Tvirtinant prie užpildytų ar cementuotų sienų, naudoti plėtimosi varžtus ir kaiščius. Tvirtinant prie bet kokio kito paviršiaus (prieš tai patikrinus, ar siena gali atlaikyti kompresoriaus svorį), būtina įsigyti atitinkamo tipo varžtus ir kaiščius.

EE

Hoiatus!

Kompressorit tuleb kasutada eranditult selle raskust kandva seina külge kinnitatult, kompressorit ei ole lubatud paigaldada mingili muul viisil.

Tahkete või betoonist seintele kinnitamiseks kasutage kruvisid ja laienduspolte. Mistahes muule pinnale kinnitamiseks (eelnevalt kontrollige, kas sein suudab kompressori raskust taluda), varustage end vastavat tüüpi kruvide ja pistikutega.

LV

Brīdinājums!

Šo kompresoru drīkst izmantot tikai piestiprinātu pie sienas, kas ir piemērota tā svara noturēšanai; kompresoru ir aizliegts izmantot jebkādā citā konfigurācijā.

Lai uzstādītu uz pilnsienām vai betona sienām, izmantojiet skrūves un dībeļus. Lai uzstādītu uz jebkuras citas virsmas (iepriekš pārliecinoties, vai siena iztur kompresora svaru), iegādājieties atbilstoša veida skrūves un dībeļus.

1

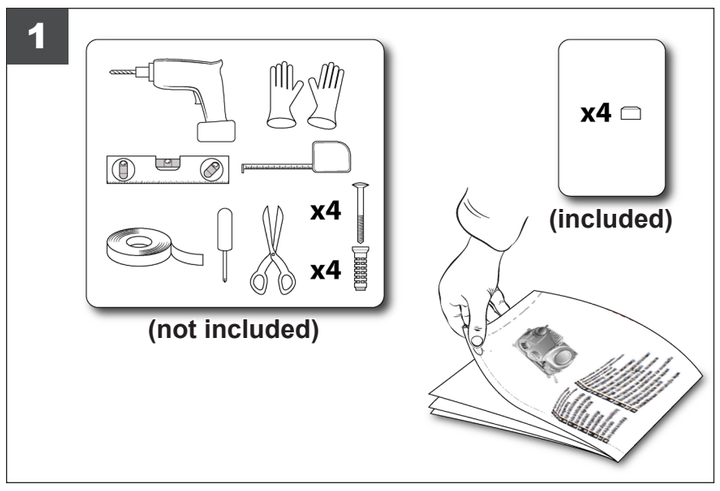

2

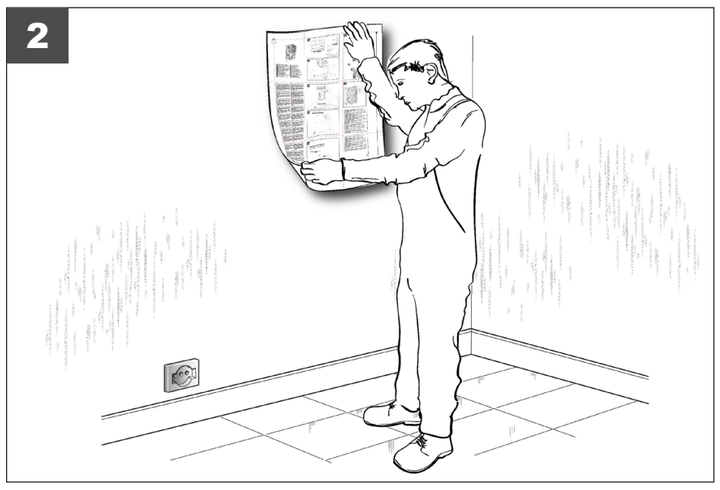

3

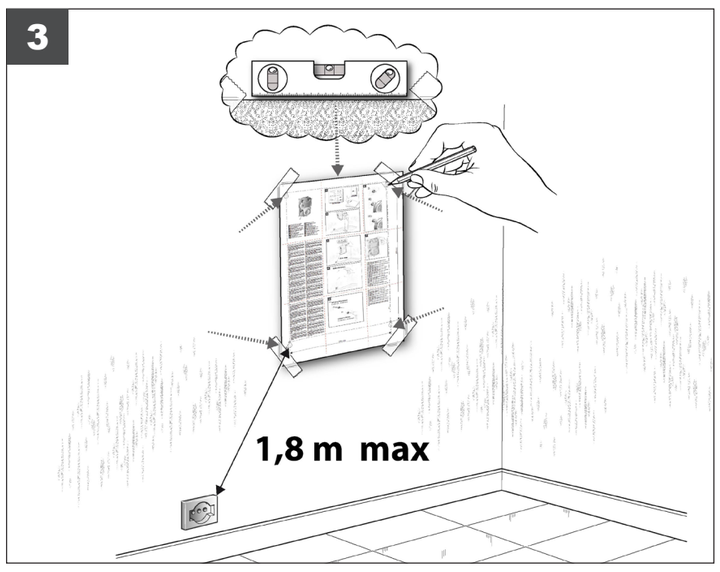

4

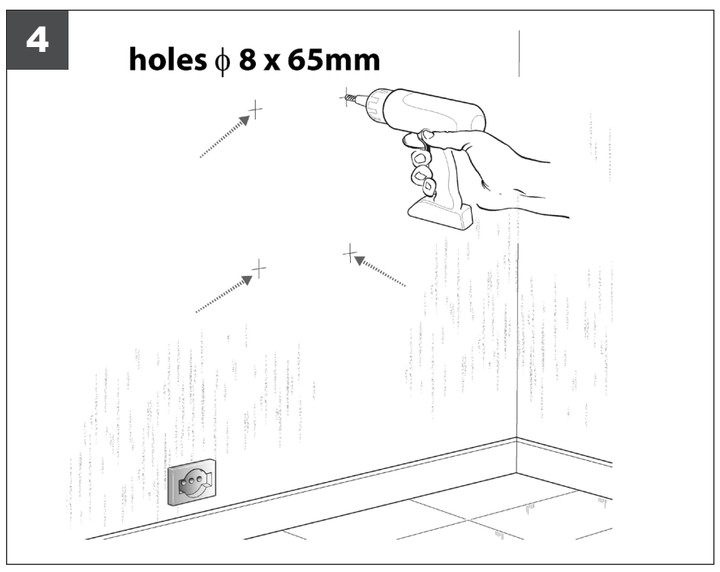

5

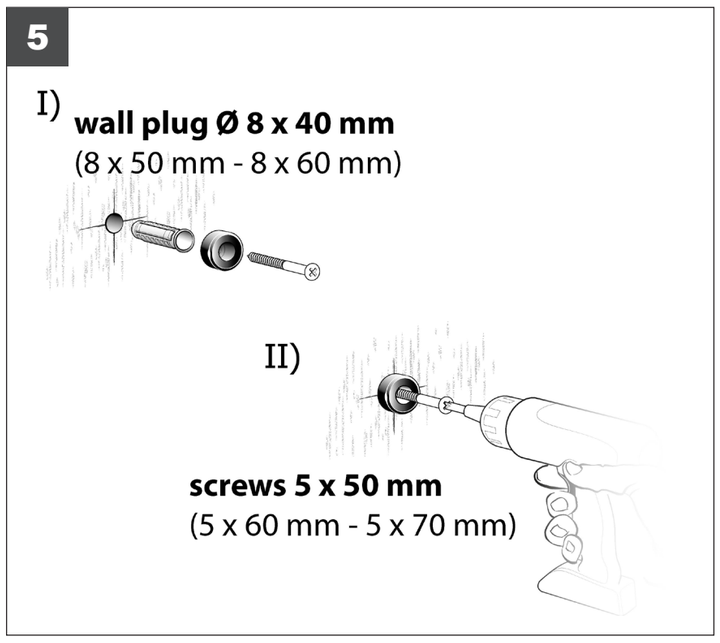

6

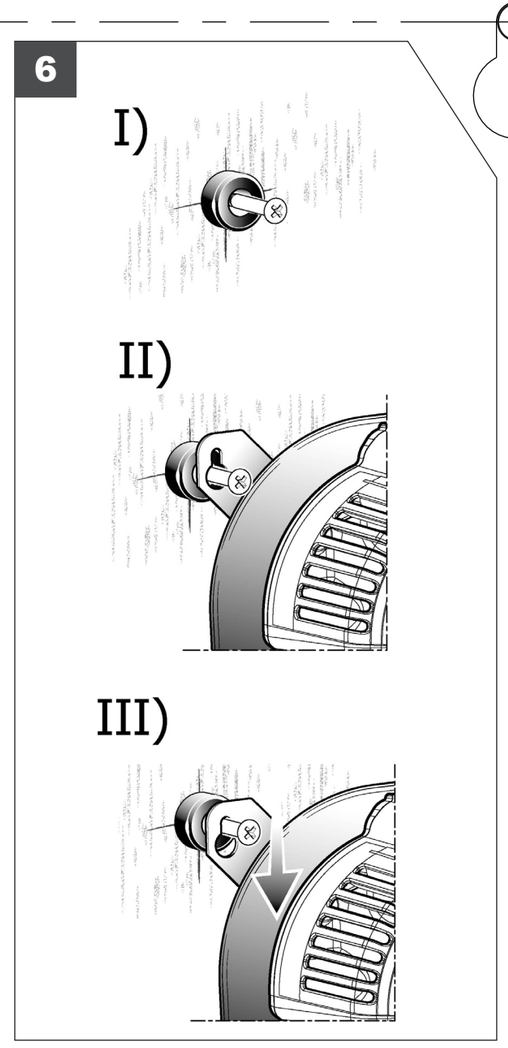

7

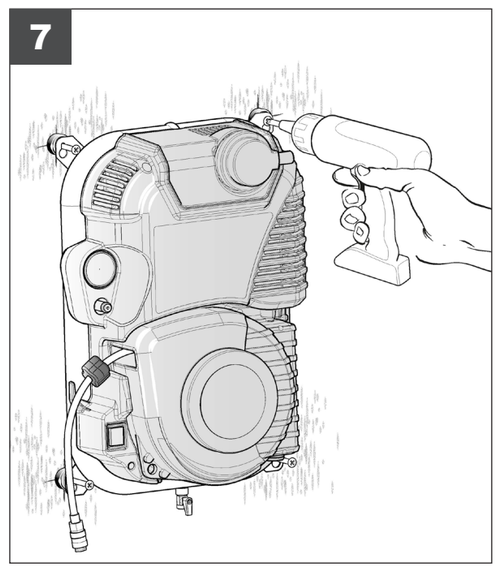

- (IT) Fare riferimento al manuale istruzioni per la descrizione delle figure (riportate su questo foglio di installazione).
- (GB) Refer to the instruction manual for the description of the figures (shown on this instruction sheet).
- (FR) Se référer au manuel d'utilisation pour la description des figures (présentes sur cette notice d'instruction).
- (DE) Siehe Betriebsanleitung für die Beschreibung der auf diesem Anleitungsblatt angeführten Abbildungen.
- (ES) Remitirse al manual de instrucciones para la descripción de las figuras (citadas en esta hoja de instrucciones).
- (PT) Consultar o manual de instruções para obter descrições das figuras (apresentadas no presente folheto de instruções).
- (NL) Raadpleeg de gebruiksaanwijzing voor de beschrijving van de afbeeldingen (die op dit blad met instructies staan).
- (DK) Se beskrivelsen af figurerne (gengivet i dette instruktionsark) i brugsvejledningen.
- (SE) Hänvisa till bruksanvisningen för en beskrivning av bilderna (anges i detta instruktionsblad).
- (FI) Katso kuvituksen selitys käyttöoppaasta (tässä ohjelehtisessä).
- (GR) Ανατρέξτε στο εγχειρίδιο οδηγιών για την περιγραφή των εικόνων (που εμφανίζονται σε αυτό το φύλλο οδηγιών).
- (PL) Opis rysunków (przedstawionych w tej ulotce instruktażowej) podano w instrukcji obsługi.
- (HR) Pogledajte priručnik s uputama za opis slika (prikazanih na ovom listu s uputama).
- (SI) Za opise slik (v teh navodilih) glejte priročnik za uporabo.
- (HU) A használati utasításban található ábrák leírását szintén a használati utasítás tartalmazza.
- (CZ) Popis obrázků (uvedených v tomto návodu) je uveden v návodu k obsluze.
- (SK) Popis obrázkov (uvedených v tomto návode) je uvedený v návode na obsluhu.
- (RU) См. руководство по эксплуатации для описания рисунков (приведенных в данной инструкции).
- (NO) Se instruksjonshåndboken for beskrivelse av figurene (som vises på dette instruksjonsarket).
- (TR) Şekiller (bu talimatlar kağıdında yer alan) ile ilgili açıklama için talimatlar kılavuzuna başvurunuz.
- (RO) Consultați manualul cu instrucțiuni pentru descrierea figurilor (indicate în această fișă cu instrucțiuni).
- (BG) Вижте ръководството за експлоатация относно описанието на фигурите (посочени в листа с инструкции).
- (RS) Pogledajte uputstvo za upotrebu da biste videli opise slika (u ovoj brošuri sa uputstvima).
- (LT) Paveikslėlių aprašymą rasite instrukcijų vadove (pateikti šiame instrukcijų lape).
- (EE) Sellel juhistelehel osutatud jooniste kirjeldust vaadake kasutusjuhendist.
- (LV) Attēlu aprakstu skatiet lietošanas pamācībā (kas sniegts šajā instrukciju lapā).

498 mm

344 mm

9070523