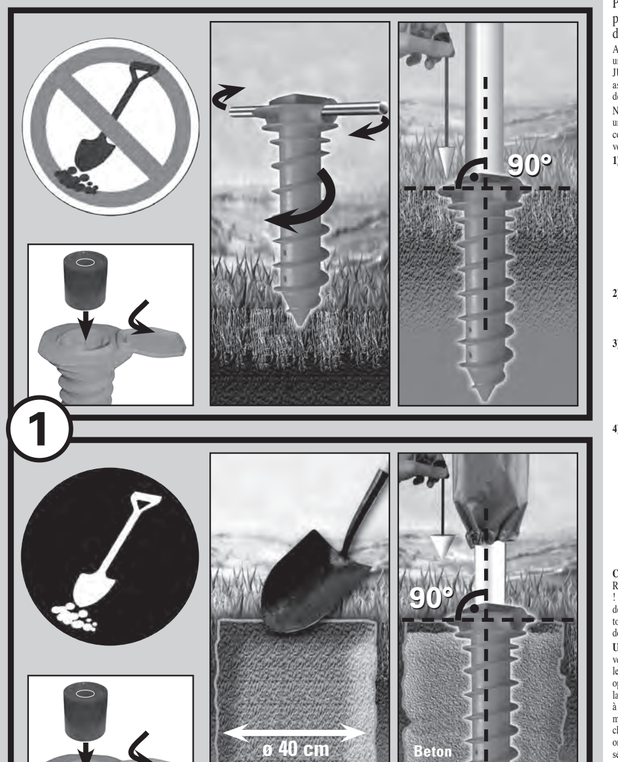

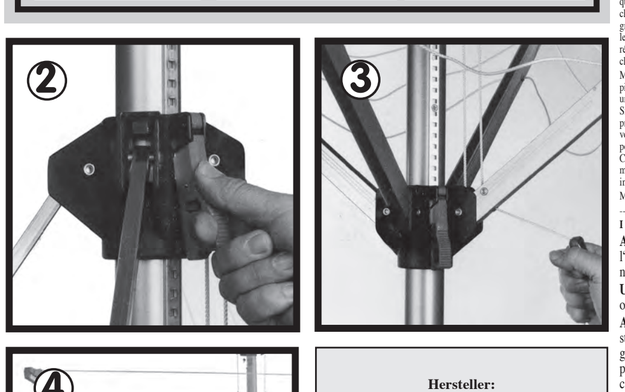

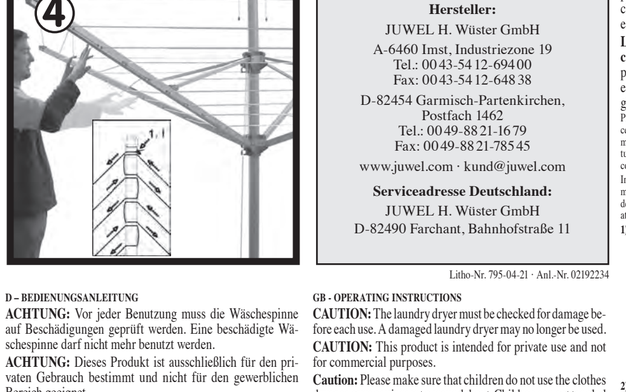

Hersteller:
JUWEL H. Wüster GmbH
A-6460 Imst, Industriezone 19
Tel.: 00 43-54 12-69400
Fax: 00 43-54 12-6438
D-82454 Garmisch-Partenkirchen,
Postfach 1462
Tel.: 00 49-88 21-16 79
Fax: 00 49-88 21-78 45
www.juwel.com · kund@juwel.com

Serviceadresse Deutschland:
JUWEL H. Wüster GmbH
D-82490 Farchant, Bahnhofstraße 11

Litho-Nr. 795-04-21 · Anl.-Nr. 02192234

D – BEDIENUNGSANLEITUNG

ACHTUNG: Vor jeder Benutzung muss die Wäschespinne auf Beschädigungen geprüft werden. Eine beschädigte Wäschespinne darf nicht mehr benutzt werden.

ACHTUNG: Dieses Produkt ist ausschließlich für den privaten Gebrauch bestimmt und nicht für den gewerblichen Bereich geeignet.

VORSICHT! Darauf achten, dass Kinder die Wäschespinne nicht als Turngerät bzw. als Karussell benutzen. Gefahr des Verwickelns in den Leinen – Erstickungsgefahr! Dieses Produkt ist kein Kinderspielzeug. Nach Gebrauch die Wäschespinne schließen. Den Deckel der Bodenhülse schließen, wenn Sie die Wäschespinne herausnehmen.

Die PE-Verpackung ist kein Kinderspielzeug – Erstickungsgefahr! Verpackung sofort nach Öffnen in der Wertstoffbox entsorgen. PE ist umweltfreundlich und ungiftig. **Achtung:** Die Schutzhülle ist kein Spielzeug – aus dem Bereich von Kindern entfernen – Erstickungsgefahr!

Vor dem Aufbau Anleitung lesen und für spätere Verwendung aufbewahren. Pflegehinweise: Ihr JUWEL Qualitätsprodukt ist aus witterungsbeständigen Materialien gefertigt und kann ohne Weiteres mit einem Gartenschlauch abgespritzt werden. Nicht mit scharfen, rauen Gegenständen oder aggressiven Reinigungsmitteln reinigen.

Wir bedanken uns, dass Sie sich für ein JUWEL Produkt entschieden haben. Bitte beachten Sie nachfolgende Bedienungsanleitung:

1) **Eindreh-Bodenhülse mit Distanzstück:** Montieren Sie den Deckel. Nun können Sie die Eindreh-Bodenhülse an den dafür vorgesehenen Standort mit Hilfe eines Besenstiels oder ähnlichem (nicht im Lieferumfang) in den Boden eindrehen, bis der oberste Ring mit dem Boden möglichst bündig ist. Entfernen Sie eventuell eingedrungene Erde aus der Bodenhülse und schieben Sie das mitgelieferte Distanzstück ganz in die Bodenhülse ein. Falls der Boden nicht geeignet ist (zu steinig oder zu sandig), heben Sie ein Loch mit Ø ca. 40 cm aus und betonieren die Bodenhülse ein. Stellen Sie vor dem Erhärten des Betons die Wäschespinne in die Bodenhülse, und kontrollieren Sie mit einer Wasserwage die senkrechte Stellung. Achtung: Bohrungen am unteren Ende mit Zeitungspapier abdecken, damit die Löcher frei von Beton bleiben und das Wasser nach unten ablaufen kann.
2) **Öffnen der Wäschespinne und Höheneinstellung:** Durch das Lösen der oberen, roten Griffraste können Sie die Wäschespinne am Standrohr in der Höhe verstellen und damit ideal an Ihre gewünschte Arbeitshöhe anpassen. Zum Öffnen vorerst am oberen Sternteil die Arme aus ihrer Rastung herausziehen.
3) **Aufspannen mit Seilzug:** Durch Ziehen am Handgriff öffnet sich die Wäschespinne, gleichzeitig werden die Leinen gespannt, besonders leicht geht dies durch den eingebauten Flaschenzug. Zum Schließen den unteren, roten Griffhebel betätigen, die Wäschespinne schließt sich.
4) **Nachspannen der Leinen:** (LEINENKLEMMEN am Ende der Arme möglichst NIE öffnen – nur im Falle eines Leinentausches!)
   1. Öffnen Sie die Wäschespinne bis der untere Sternteil in die Zahnschiene einrastet.
   2. Verteilen Sie die lockere Wäscheleine auf allen 4 Seiten möglichst gleichmäßig auf alle Leinenkreise durch leichtes Ziehen der Leine.
   3. Öffnen und verteilen Sie die Leine Schritt für Schritt weiter bis die Gebrauchsstellung erreicht, bzw. der äußerste Leinenring gespannt ist. (WICHTIG! Gebrauchsstellung: Abstand zwischen den Sternteilen 30-35 cm!).

SICHERHEITSHINWEISE:
Achten Sie auf gleichmäßigen Behang. Nicht bei starkem Wind Wäsche aufhängen! Darauf achten, dass Kinder die Wäschespinne nicht als Turngerät bzw. als Karussell benutzen. Die Wäschespinne so platzieren, dass ein freies Freiben möglich ist. Nach Gebrauch Wäschespinne schließen. Deckel der Bodenverankerung schließen wenn sie die Wäschespinne herausnehmen.

Verschleiß an Aufzugseilen zum Öffnen der Wäschespinne/Trockner: Die Aufzugsleinen stellen bei allen JUWEL Wäschespinnen/Trocknern ein wichtiges Konstruktionsdetail dar und sind daher auf höchste Tragfähigkeit und Lebensdauer ausgelegt. Trotzdem kann es im Laufe der Lebensdauer des Gerätes erforderlich sein, diese Aufzugsleine auszutauschen. Wenn an der Außenseite der Aufzugsleine gerissene Fasern sichtbar werden (Ausfransen der Leine), ist diese Aufzugsleine schnellstmöglich nur durch eine neue Original JUWEL Aufzugsleine auszutauschen. Sie bekommen diese unter Angabe Ihres Wäschespinnentyps bei Ihrem Händler, oder wenn dort nicht vorrätig, direkt bei uns. Eine defekte Aufzugsleine kann bei Benutzung plötzlich reißen, wobei Sie im schlimmsten Fall bei Benutzung das Gleichgewicht verlieren können.

Verschleiß am Standrohr: Je nach Bodenverhältnissen ist das sich im Bodenanker drehende Standrohr einer Verschleißausgesetzt. Bitte kontrollieren Sie mindestens einmal jährlich das Standrohr an der Stelle, wo es am Boden aus dem Bodenanker austritt, auf Verschleiß. Obwohl das Standrohr auf mehrfache Sicherheit ausgelegt ist, können Riefen an dieser Stelle zu einer Schwächung des Standrohrs führen. Sobald Sie dort Riefen über den gesamten Umfang des Standrohres oder starke Beulen bemerken, ist das Standrohr kurzfristig nur durch ein neues JUWEL Original Standrohr auszutauschen. Durch starke Riefen am Standrohr oder starke Beulen, z.b. beim Anfahren mit Rasenmäher oder Schubkarre wird dieses geschwächt und kann bei Wind oder bei starker seitlicher Belastung umknicken und Menschen gefährden. Sie erhalten ein neues Standrohr entweder bei Ihrem Händler unter Angabe des Wäschespinnentyps oder direkt bei uns. Bitte ersetzen Sie auch weitere Konstruktionsteile, wie Seilrollen, Nieten immer durch gepriffte Original JUWEL Ersatzteile. Nur diese gewähren die gefahrlose Funktion Ihrer JUWEL Wäschespinne.

Sollten Sie an der Funktion Ihrer Wäschespinne irgendwelche Zweifel haben, informieren Sie bitte unseren Kundendienst, wir helfen Ihnen gerne bei allen Fragen weiter. **TIPP:** Bevor Sie Ihr Gerät einsenden, wenden Sie sich telefonisch oder per Mail an unsere Hotline. So können wir Ihnen bei eventuellen Bedienungsfehlern helfen.

Bedienungs- und Montageanleitungen, Teilelisten für alle Geräte erhalten Sie auch jederzeit über unsere Homepage www.juwel.com – hier bitte jeweilige Produktgruppe wählen, dann können Sie unter dem Punkt „Montageanleitungen" die jeweilige Anleitung downloaden. Unseren Kundenservice erreichen Sie: siehe oben. Bitte beigeben: Kopie des Kaufbeleges und Beschreibung des Defektes.

GB - OPERATING INSTRUCTIONS

CAUTION: The laundry dryer must be checked for damage before each use. A damaged laundry dryer may no longer be used.

CAUTION: This product is intended for private use and not for commercial purposes.

Caution: Please make sure that children do not use the clothes dryer as gym equipment or roundabout. Children can get tangled in the clothes lines. Risk of suffocation! This product is not a child's toy. Close the clothes dryer after use. Close the cover of the ground socket after removing the clothes dryer.

The PE-packaging is not a toy. Risk of suffocation! Please dispose the packaging in the recycle bin for plastic waste right after unpacking the product. PE is non-polluting and non-toxic.

Warning! The protection cover is not a toy! Please keep out of reach of children. Risk of suffocation!

Before assembly, please read the instructions and then keep them for further reference. Care instructions: This JUWEL quality product was equipped with weatherproof materials and may be washed down with a garden hose. Do not clean with sharp or rough objects or with aggressive detergents.

Thank you for having chosen a JUWEL product. Please observe the following operating instructions:

1) **Twist-in ground socket with spacer:** Assemble the ground socket cover. The one-twist ground socket can then be twisted into the ground in the designated location with the aid of a broomstick or similar (not supplied) until the uppermost ring is as level with the ground as possible. Remove any earth that may have got into the ground socket and completely slide the supplied spacer into the ground socket. If the ground is not suitable (too stony or sandy) dig a hole with diameter of approx. 40 cm and concrete the ground socket in place. Before the concrete is hard place the rotary dryer in the ground socket and use a spirit level to check that the pole is in a vertical position. Warning: cover the drill holes at the bottom with newspaper so that these remain free from concrete and allow water to escape.
2) **Opening the clothes dryer and height adjustment:** By releasing the upper red grip key, you can adjust the height of the dryer at the main standard and perfectly adapt it to your desired working height. To open, first pull the arms out of their catches at the upper part of the holder.
3) **Opening with the rope tackle block:** When the handle is pulled, the clothes dryer opens while the lines are tautened at the same time; this is especially easy thanks to the built-in tackle block. To close, pull the lower red handle; the dryer will close.
4) **Retautening the lines:** (If possible, NEVER open the LINE STOPPERS on the end of the arms - only if you want to exchange your clothes line!)
   1) Open your clothes dryer until the lower collar engages in the toothed rail.
   2) Divide the loose clothes line on all 4 sides as regularly as possible on all 4 line circles by pulling the clothes line lightly.
   3) Open the clothes dryer gradually and divide the clothes line step by step until you have reached your using height or until the outermost line circle is tight. (IMPORTANT! Using height: Distance between the collars 30 - 35 cm!).

SAFETY INFORMATION
Ensure clothes are hung evenly. Do not hang washing up during very windy weather. Take care that children do not use the rotary dryer as climbing device or roundabout. Situate the rotary dryer so that it can rotate freely. Close the rotary dryer after use. Close the cover of the ground spike when you remove the rotary dryer.

Wear and tear of pulley cords that open the rotary dryer: The cords are an important design detail on all JUWEL rotary dryers and are therefore designed for greatest strength and serviceable life. Nevertheless it may be necessary to replace these cords over the course of the life of the equipment. If torn fibres are visible on the outside of the pulley cords (frayed cord) the pulley cord must be replaced as soon as possible with a new JUWEL original pulley cord. You can obtain this from your dealer, giving details of your rotary dryer model. If the cord is not in stock it can be obtained directly from us. A defective pulley cord can rip suddenly when used, and in the worst case could result in you losing your balance.

Wear and tear of the pole: The pole that rotates in the ground spike or ground socket is exposed to wear and tear depending on the conditions of the ground. Please check the area of the pole where it comes out of the ground socket/ground spike for wear and tear at least once a year. Although the pole has been designed to be extremely safe, grooves in this area can result in weakening of the pole. The pole should be replaced by a new JUWEL original pole as quickly as possible if you notice grooves that go right round the pole or any severe dents. Deep grooves on the pole or severe dents, for example caused by a lawnmower or wheelbarrow, can weaken the pole so that it is at risk of falling over in windy or when subjected to strong load from the side; this represents a danger to people. You can obtain a new pole either from your dealer, giving details of your rotary dryer, or alternatively directly from us. Please also always replace other parts of the construction such as pulleys and rivets with original JUWEL spare parts – only these guarantee the safe operation of your JUWEL dryer.

If you have any doubts regarding the function of your rotary dryer, please let our customer service department know. We will be happy to help you with any queries you may have. Operating and assembly instructions: parts lists for all equipment can also be downloaded from our website (www.juwel.com) at any time. Please select the respective product group then download the relevant instructions from the "assembly instructions" area.

F - MODE D'EMPLOI

ATTENTION : Le séchoir doit être vérifié pour dommages avant chaque utilisation. Un séchoir endommagé ne peut plus être utilisée.

ATTENTION : Ce produit est conçu pour un usage privé et non à des fins commerciales.

Attention : Veillez à ce que les enfants n'utilisent pas le séchoir-parapluie comme un appareil de sport ou un manège, car ils peuvent s'empêtrer dans les cordes et risquer de s'étouffer ! Ce produit n'est pas un jouet. Fermez le séchoir-parapluie après utilisation. Fermez le couvercle de la douille de sol après avoir retiré le séchoir-parapluie.

L'emballage en plastique (PE) n'est pas un jouet. Risque d'étouffement ! Après l'ouverture du produit, jetez immédiatement l'emballage dans la poubelle réservée au plastique. Le PE est écologique et non toxique. **Attention !** La housse de protection n'est pas un jouet. Elle doit être tenue hors de portée des enfants. Risque d'étouffement !

Avant le montage, lire cette notice et la ranger afin de pouvoir la réutiliser à un moment ultérieur. Remarques concernant l'entretien : ce produit de qualité JUWEL a été fabriqué à partir de matériaux résistant aux intempéries et peut être aspergé au jet d'eau sans problème avec un tuyau de jardin. Ne pas nettoyer avec des objets affûtés ou rugueux, ni avec des détergents agressifs.

Nous vous remercions de votre achat, vous avez fait le bon choix en optant pour un séchoir JUWEL de grande qualité. Nous vous prions de bien vouloir suivre les conseils d'utilisation ci-dessous, afin que votre séchoir-parapluie devienne pour vous une aide indispensable.

1) **Douille de sol à visser avec cale** : Monter le couvercle. Vous pouvez maintenant visser la douille dans le sol dans l'endroit prévu à l'aide d'un manche à balai ou d'un objet comparable (non compris dans la livraison) jusqu'à ce que l'anneau supérieur soit en contact avec le sol. Enlever éventuellement de la douille la terre y ayant pénétré et insérer complètement la cale livrée dans la douille. Si le sol n'est pas approprié (trop pierreux ou trop sablonneux), creuser un trou d'env. 40 cm de diam. et bétonner la douille dedans. Mettre le séchoir parapluie dans la douille avant que le béton n'ait durci et contrôler avec un niveau à eau qu'il soit bien vertical. Attention : couvrir les trous à l'extrémité inférieure avec du papier journal pour éviter que du béton ne pénètre dans les trous et pour que l'eau puisse sécouler vers le bas.
2) **Réglage de la hauteur :** En débloquant de sa manette le noyau étoilé supérieur peut être déplacé sur la crémaillère vers le haut et le bas. Enclencher le à la hauteur souhaitée. Avant d'ouvrir l'étendage, libérez les bras en les tirant vers l'extérieur.
3) **Ouverture avec corde de tirage :** L'ouverture du séchoir se fait sans aucun effort grâce à un palan dans le bras - tirez lentement la poignée rouge attachée à la corde de tirage dans le même sens que le bras situé à droite, le noyau étoilé inférieur coulisse vers le haut puis se bloque de lui-même dans la crémaillère. Afin de déployer encore plus facilement vous pouvez coincer la corde dans l'entaille de la poignée de tirage et tirer ainsi jusqu'à ce que le séchoir soit complètement ouvert et la corde d'étendage bien tendue.
4) **Tension de la corde :** (Si possible, n'ouvrez JAMAIS les PINCES SERRE-CORDE à l'extrémité des bras-sauf si vous voulez remplacer la corde, et uniquement dans ce cas !)
   1) Ouvrez le séchoir jusqu'à ce que le noyau étoilé inférieur soit enclqueté dans la crémaillère.
   2) Répartissez la corde à linge de manière à ce qu'elle reste lâche, si possible régulièrement, sur chacun des 4 côtés, sur tous les tours de corde en tirant légèrement sur la corde.
   3) Ouvrez le séchoir parapluie et répartissez la corde, étape par étape, jusqu'à obtenir la position d'utilisation ou jusqu'à ce que le tour de corde extérieur soit bien tendu. (IMPORTANT ! Position d'utilisation: distance entre les noyaux étoilés 30 à 35 cm !)

CONSIGNES DE SÉCURITÉ :
Répartir le linge régulièrement sur le séchoir. Ne pas étendre de linge par vent fort ! Veillez à ce que les enfants n'utilisent pas le séchoir-parapluie comme appareil de gymnastique ou comme manège. Placer le séchoir de façon à pouvoir le faire pivoter librement. Après utilisation, fermer le séchoir. Fermer le couvercle de la douille de sol quand vous ôtez le séchoir.

Usure des cordes servant à l'ouverture du séchoir : Les cordes servant à l'ouverture des séchoirs constituent un élément de construction important pour tous les séchoirs Juwel et sont conçues pour être très solides et d'une durée de vie optimale. Il peut quand même s'avérer nécessaire de changer cette corde pendant la durée de vie du séchoir. Quand des fibres déchirées commencent à apparaître (extérieur de la corde (la corde s'effiloche), il faut la changer le plus rapidement possible par une nouvelle corde Juwel originale. Vous pourrez la trouver chez votre commerçant en donnant le nom de votre séchoir-parapluie ou s'ils n'en ont pas en stock, directement chez nous. Lorsque la corde serait à l'ouverture du séchoir est abîmée, elle peut se couper soudainement lors de l'utilisation. Dans ce cas, vous risquez au pire de perdre l'équilibre.

Usure du mât : Selon la nature du sol, le mât tournant dans l'ancrage ou dans la douille de sol s'use. Veuillez contrôler au moins une fois par an l'usure du mât à l'endroit où il sort de la douille de sol ou de l'ancrage au sol. Bien que le mât soit fabriqué selon des standards de sécurité très stricts, il est possible que des cannelures contribuent à affaiblir le mât à cet endroit-là. Dès que vous remarquez des cannelures sur tout le tour du mât ou de grosses bosses, il est urgent de changer le mât contre un autre mât original Juwel. De profondes cannelures ou de grosses bosses causées par une tondeuse à gazon ou une brouette peuvent affaiblir le mât. Celui-ci peut alors se plier par grand vent ou si le linge n'est pas étendu régulièrement et ainsi représenter un danger. Vous obtiendrez un nouveau mât soit chez votre commerçant en donnant le nom du séchoir soit directement chez nous.

Merci de ne changer d'autres pièces comme des poulies ou des rivets que par des pièces de rechange Juwel originale contrôlées – ce ne sont qu'elles qui garantissent une utilisation sans danger de votre séchoir Juwel.

Si vous avez des doutes sur le fonctionnement de votre séchoir, informez-vous auprès de notre service après-vente. C'est avec plaisir que nous répondrons à toutes vos questions. Notices d'utilisation et de montage : les listes de pièces détachées pour tous les séchoirs sont à télécharger sur notre site Internet www.juwel.com. Choisissez le groupe de produits, télécharger ensuite sous la rubrique „notices de montage" la notice souhaitée. Notre service après-vente est joignable à l'adresse indiquée ci-dessous.

Merci de joindre une copie du ticket de caisse et une description du problème.

I - ISTRUZIONI PER L'USO

ATTENZIONE: prima di ogni uso è necessario verificare che l'asciugatrice non sia danneggiata. Se danneggiata, l'asciugatrice non va più utilizzata.

Utilizzo secondo le disposizioni: Il presente stendibiancheria a ombrello è destinato solo ad asciugare biancheria per uso privato.

Attenzione: Fare attenzione a che i bambini non utilizzino lo stendibiancheria quale attrezzo da ginnastica o come una specie di giostra. Vi è il pericolo di rimanere impigliati tra le corde – questo prodotto non è un giocattolo per bambini. Chiudere lo stendibiancheria dopo averlo utilizzato. Quando lo stendibiancheria viene estratto, chiudere il coperchio dell'ancoraggio per pavimenti.

La confezione in PE non è un giocattolo – pericolo di soffocamento! Smaltire la confezione subito dopo l'apertura nell'apposito contenitore per i materiali riciclabili. Il PE è ecologico e non velenoso. **Attenzione!** Involucro di protezione non è un giocattolo – pericolo di soffocamento!

Prima del montaggio, leggere le istruzioni e conservarle per un utilizzo successivo. Note di preservazione: questo prodotto Juwel di qualità è realizzato in materiali resistenti agli agenti atmosferici e può essere senz'altro irrorato con un tubo flessibile di irrigazione. Non pulire con oggetti acuminati o scabri oppure con detergenti aggressivi.

Innanzitutto Vi ringraziamo per aver avuto fiducia nella qualità del nostro marchio seguendo un prodotto JUWEL. Siamo certi che resterete soddisfatti del vostro nuovo stendibiancheria ad ombrello, e per questo Vi raccomandiamo di attenervi alle seguenti istruzioni.

1) **Manicotto filettato di fondo, completo di distanziale:** Assemblare il coperchio. Ora è possibile avvitare nel terreno, presso il punto previsto in proposito, il manicotto filettato di fondo servendosi di un manico di scopa o simile (non compreso nell'ambito di fornitura), e ciò sinché l'anello superiore si pone per quanto possibile a paro con il terreno. Rimuovere dalla guaina di fondo la terra eventualmente penetrata ed inserire integralmente in essa il distanziale fornito a corredo. Se il terreno non risulta idoneo (ossia eccessivamente pietroso o sabbioso), praticare un foro avente Ø di ca. 40 cm e cementarvi il manicotto di fondo. Prima che il calcestruzzo faccia presa posizionare il ragno stendibiancheria nel manicotto di fondo e verificare con una livella a bolla d'aria la posizione ortogonale. Attenzione: ricoprire con carta da giornale i fori presso il terminale inferiore, in modo tale che detti fori restino privi di calcestruzzo e l'acqua possa deflurire verso il basso.
2) **Apertura dello stendibiancheria e regolazione dell'altezza:** Per sollevare o abbassare lo stendibiancheria fino alla posizione desiderata, occorre allentare l'impugnatura a ghiera superiore e quindi spostarla fino all'altezza desiderata. Per aprire lo stendibiancheria, staccare i bracci dalla crociera superiore.
3) **Apertura con paranco:** Lo stendibiancheria si apre tirando l'impugnatura verso l'alto. Un paranco integrato rende ancora più facile questo processo. Allo stesso tempo le corde si tendono. Per chiudere lo stendibiancheria, allentare l'impugnatura sulla crociera inferiore.
4) **Regolazione della tensione delle corde:** (mai apprire le morsetti tendicorde che si trovano alle estremità dei bracci salvo lo cambiamento della corda!)
   1) Aprire lo stendibiancheria fin che la ghiera inferiore è incastrato.
   2) Distribuire la corda su tutti i quattro lati regolarmente
   3) Ripetere questa misura a ogni passo fin che la corda è teso. (Importante: Nella posizione finale la distanza tra le due ghiere deve essere 30-35 cm)

ANNOTAZIONI DI SICUREZZA:
Badare ad un carico uniforme. Non appendere la biancheria in caso di vento forte! Badare a che i bambini non utilizzino il ragno stendibiancheria come attrezzo ginnico oppure come giostra. Posizionare il ragno stendibiancheria in modo da renderne possibile una libera rotazione. Dopo l'uso richiudere il ragno. Chiudere il coperchio dell'ancoraggio di fondo quando si estrae il ragno stendibiancheria.

Usura presso i fili elevatori atti all'apertura del ragno stendibiancheria/ dell'asciugatore: in tutti i ragni stendibiancheria/asciugatori JUWEL, i fili elevatori rappresentano un importante dettaglio costruttivo e sono quindi progettati in vista di portate e di durata di vita massimizzate. Ciò malgrado, nel corso della durata utile dell'unità può risultare necessaria la sostituzione di tale filo elevatore. Se appaiono visibili delle fibre lacerate presso il lato esterno del filo elevatore (sfrangiatura del filo), lo stesso dovrà essere sostituito al più presto esclusivamente con un nuovo elemento originale JUWEL. Esso è disponibile - indicando il tipo di ragno stendibiancheria - presso il vostro rivenditore di fiducia oppure, se in tale sede non reperibile a stock, direttamente presso di noi. Un filo elevatore difettoso può strapparsi improvvisamente durante l'uso, fatto questo per cui - nel caso peggiore - è possibile una perdita dell'equilibrio in fase di utilizzo.

Usura presso la colonna montante: a seconda delle condizioni del terreno, la colonna montante che ruota entro l'ancoraggio di fondo oppure entro la guaina di fondo è soggetta ad una certa usura. Si prega di controllare quanto meno una volta l'anno l'usura della colonna montante nel punto del suolo in cui essa esce dalla guaina/dall'ancoraggio di fondo. Sebbene detta colonna sia realizzata secondo molteplici criteri di sicurezza, le scanalature che si formano in tale posizione posono provocare un indebolimento della colonna montante. Non appena si notano in tale posizione delle scanalature lungo l'intera circonferenza della colonna oppure delle forti ammaccature di questa, essa dovrà essere al più presto sostituita sotto con una nuova colonna originale JUWEL. A causa di marcate scanalature presso la colonna montante, oppure di forti ammaccature provocate ad es. dal passaggio di tosaerba o di carriole, la colonna subisce un indebolimento e, in caso di vento o di intensa sollecitazione laterale, può spezzarsi ponendo a repentaglio l'integrità della persona. Una nuova colonna montante è reperibile presso il vostro rivenditore di fiducia - indicando il tipo di ragno stendibiancheria - oppure direttamente da noi.

Raccomandiamo di effettuare la sostituzione di altri elementi costruttivi, quali pulli portafune e rivetti, sempre ricorrendo a ricambi originali JUWEL di qualità collaudata - solo questi componenti assicurano un funzionamento privo di rischi del vostro asciugatore JUWEL.

Se avete dei dubbi circa il funzionamento del vostro ragno stendibiancheria/asciugatore preghiamo di darne riscontro al nostro Servizio assistenza; saremo lieti di fornirvi un ulteriore aiuto in ogni incomprensione. Istruzioni per l'uso e di montaggio: gli elenchi delle parti relative a tutte le unità sono altresì sempre scaricabili dalla nostra homepage HYPERLINK „http://www.juwel.com" www.juwel.com. Raccomandiamo di selezionare qui il gruppo di prodotto correlato, e quindi di effettuare il download delle istruzioni del caso al punto „Istruzioni di montaggio". Il nostro Servizio Assistenza è reperibile presso ...

Allegare: copia dello scontrino di acquisto e descrizione del difetto.

E - INSTRUCCIONES DE USO

ATENCIÓN. Cada vez antes de utilizar la secadora de ropa hay que comprobar que no esté deteriorada. Está prohibido utilizar una secadora de ropa deteriorada.

Uso previsto: Este tendedero tipo paraguas está destinado exclusivamente para el secado de ropa para el uso privado.

Precaución: Prestar atención a que los niños no utilicen el tendedero como instrumento de gimnasia o tiovivo. Existe el peligro de que queden atrapados entre las cuerdas - este producto no es un juguete. Cerrar el tendedero después de su uso. Cerrar la tapa del anclaje de suelo al extraer el tendedero.

El embalaje de polietileno no es un juguete para niños – ¡peligro de asfixia! El embalaje debe eliminarse en la papelera de reciclaje inmediatamente después de abrirse. El polietileno no es contaminante ni tóxico. **¡Atención!** La cubierta de protección contra la intemperie no es ningún juguete – no debe ser accesible para niños – ¡peligro de asfixia!

Antes del montaje deberán leerse las instrucciones y guardarlas para un uso posterior. Indicaciones para el cuidado: Su producto de calidad JUWEL está fabricado con materiales resistentes a la intemperie y puede lavar sin más con una manguera de jardín. No debe limpiarse con objetos puntiagudos y rugosos o con detergentes agresivos.

Le agradecemos que haya elegido un producto JUWEL. Por favor, siga las siguientes instrucciones de uso:

1) **Casquillo de suelo enroscable con distanciador:** Monte la tapa. Con ayuda de un palo de escoba o similar (no forma parte del suministro) puede introducir y apretar en el suelo el casquillo de suelo enroscable en el lugar previsto para ello, hasta que el anillo superior quede lo máximo posible a ras del suelo. Retire cualquier tierra que eventualmente haya penetrado en el casquillo de suelo e inserte completamente el distanciador que forma parte del suministro en el casquillo de suelo. En caso de que el suelo no fuera apto (demasiado pedregoso o arenoso), excave un agujero con un ø de aprox. 40 cm y recubra el casquillo de suelo con cemento. Coloque el tendedero paraguas en el casquillo de suelo antes de que se inicie el endurecimiento del cemento y calibre el mismo verticalmente con ayuda de un nivel. Atención: Los taladros situados en el extremo inferior se deben tapar con papel de periódico para mantener los orificios libres de cemento y permitir que el agua pueda salir hacia abajo.
2) **Apertura del tendedero paraguas y ajuste de altura:** Liberando el botón rojo superior puede ajustar la altura del tendedero paraguas en el tubo del soporte y adaptarlo a su altura de trabajo deseada.
3) **Tensado con la polea:** Tirando del asa el tendedero paraguas se abre y al mismo tiempo se tensan las cuerdas; esto es especialmente fácil gracias al sistema de poleas que incorpora. Para cerrarlo, accione la palanca roja inferior y el tendedero paraguas se cierra.
4) **Tensado posterior de las cuerdas:** (en lo posible, NUNCA abra las PINZAS PARA LAS CUERDAS al final de los brazos sólo en caso de sustituir las cuerdas)
   1. Abra el tendedero de ropa hasta que la pieza inferior en forma de estrella se enclave en el riel dentado.
   2. Distribuya la cuerda para la ropa, sin tensar, en los cuatro lados de forma lo más homogénea posible a todos los circuitos de cuerda, tirando suavemente de la cuerda.
   3. Abra y distribuya la cuerda paso a paso hasta que se alcance la posición de uso o bien hasta que esté tenso el circuito de cuerdas exterior. (¡IMPORTANTE! Posición de uso: distancia entre las piezas en forma de estrella 30-35 cm)

INSTRUCCIONES DE SEGURIDAD:
Preste atención a que la ropa esté colgada uniformemente. ¡No cuelgue ropa con viento fuerte! Preste atención a que el tendedero paraguas no sea utilizado como aparato de gimnasia o tiovivo por los niños. Coloque el tendedero paraguas de tal forma que se permita un giro libre. Cierre el tendedero después de su uso.

Cierre la tapa del anclaje de suelo cuando extraiga el tendedero paraguas: Desgaste de las cuerdas de apertura del tendedero paraguas / tendedero de ropa plegable: Las cuerdas de apertura constituyen un detalle constructivo importante en todos los tendederos paraguas / tendederos de ropa plegables JUWEL, por lo que están diseñadas para ofrecer la máxima capacidad de carga y vida útil. Es posible, no obstante, que sea necesario sustituir esta cuerda de apertura a lo largo de la vida útil del aparato. Cuando se visualicen fibras rotas en el lado exterior de la cuerda de apertura (deshiladura de la cuerda), se debe sustituir esta cuerda lo antes posible por una nueva cuerda de apertura original JUWEL. Puede solicitar esta cuerda indicando el modelo de tendedero a su distribuidor o, en caso de que no estuviera disponible allí, directamente a nosotros. Una cuerda de apertura defectuosa puede romperse inmediatamente durante el uso y en el peor de los casos usted podría perder el equilibrio si la está utilizando.

Desgaste del tubo de soporte: El tubo de soporte que está girando en el anclaje o el casquillo de suelo está sometido al desgaste según las condiciones del suelo. Rogamos que compruebe como mínimo una vez al año si la zona junto al suelo donde el tubo de soporte sale del casquillo/anclaje de suelo presenta algún desgaste. Si bien el tubo de soporte está diseñado para ofrecer la máxima seguridad, la formación de estrías en esta zona puede provocar un debilitamiento del tubo. Tan pronto como usted perciba estrías en todo el perímetro del tubo de soporte o en fuerte abollamiento, deberá sustituir lo antes posible el mismo por un nuevo tubo de soporte original JUWEL. Debido a estrías profundas en el tubo de soporte o un fuerte abollamiento, causado p.ej. por choques contra el cortacésped o la carretilla, el tubo se debilita, pudiéndose doblar en caso de viento o una fuerte carga lateral y siendo un peligro para las personas. Puede solicitar un nuevo tubo de soporte a su distribuidor o directamente a nosotros, indicando el modelo de tendedero de ropa. Rogamos que al sustituir otros elementos de construcción, tales como poleas o remaches, siempre utilice recambios originales JUWEL comprobados, ya que son los únicos que garantizan un funcionamiento sin riesgo de su tendedero de ropa JUWEL. Si tiene cualquier duda acerca del funcionamiento de su tendedero paraguas/ tendedero de ropa plegable rogamos que informe a nuestro servicio postventa que le ayudará gustosamente en todas sus preguntas. Instrucciones de uso y de montaje: también puede descargar en todo momento desde nuestra página web www.juwel.com las listas de piezas correspondientes a todos los aparatos. Para ello seleccione el respectivo grupo de producto y, a continuación, descargue las instrucciones deseadas en el punto "instrucciones de montaje". Puede contactar nuestro servicio postventa ...

Rogamos que adjunte: copia del resguardo de compra y una descripción del defecto.

DK - BETJENINGSVEJLEDNING

OBS. Tørretumbleren skal kontrolleres for skader, hver gang inden den tages i brug. En beskadiget tørretumbler må ikke længere benyttes.

Anvendelse i overensstemmelse med formålet: Dette tørrestativ er kun beregnet til privat brug.

Forsigtig: Sørg for, at børn ikke bruger tørrestativet som gymnastikredskab eller karussel. Der er fare for at blive hængende i snorene – dette produkt er ikke legetøj. Luk tørrestativet efter brug. Sæt dækslet på jordforankringen efter fjernelse af tørrestativet.

PE-emballagen er ikke legetøj for børn – Fare for at blive kvalt! Efter åbning skal emballagen straks bortskaffes i recyclingindsamling. PE er miljøvenligt og ugiftigt. **Opmærksomhed!** Konvolut beskyttelse er ikke legetøj for børn – Fare for at blive kvalt! Efter åbning skal emballagen straks bortskaffes i recyclingindsamling.

Vejledningen skal læses inden pobygning og gemmes til senere brug. Plejehenvisning: Dette JUWEL kvalitetsprodukt er fremstillet af vejrbestandige materialer og kan uden videre afsprøjtes med en haveslange. Rengør ikke ømes med skarpe, ru genstande eller aggressive rengøringsmidler!

Vi takker, fordi De har kØbt et JUWEL-produkt. De bedes overholde tilfgende betjeningsvejledning:

1) **Indtrejnings-jordbosning med afstandsstykke:** Monter låget. Nu kan du dreje indtrejnings-jordbosningen ind i jorden på det dertil tiltænkte sted ved hjælp af et kosteskaft eller lignende (ikke inkluderet i leveringen), til den øverste ring helt er helt plan med jorden. Fjern eventuelt jord, som er trængt ind, fra jordbosningen og skub det medleverede afstandsstykke helt ind i jordbosningen. Inden betonen er hærdet, stiller du tørrestativet ind i jordbosningen og kontrollerer med et vaterpas, at det står lodret. Bemærk: Dæk boringerne ved den nederste ende med avispapir, så hullerne forbliver frie for beton, og vandet kan løbe ad nedad.
2) **Opslåning af tørrestativet og indstilling af højden:** De kan indstille tørrestativet i højden på standrØret ved at løsne den lØrse den, røde grebknap og således opnå den ønskede, ideelle arbejdshØjde. For at åbne skal man frst ved den øverste sjernedel trække stativets arme ud af sØgnet.
3) **Opslåning med tovvræk:** Ved at trække i håndtaget åbner tØrrestativet sig, samtidigt spændes tØrresnorene, det gør sØrdeles let på grund af den indbyggede talje. TØrrestativet lukker sig ved, at man trykker på den nederste rØde grebstang.
4) **Efterspænning af linorna:** (Öppna om möjligt ALDRIG LINKLÅMMORNA på armarnas ändar endast om linorna byts ut!)
   1) Öppna torkvindan till den nedre stjärndelen låses i kuggskenan.
   2) Fördela den lösa tvättlinan på alla fyra sidorna så jämnt som möjligt på alla linciirklar genom att dra lätt i linan.
   3) Öppna och fördela linan steg för steg tills användningsläget uppnåtts resp till den yttersta linringen är spänd. VIKTIGT! Användningsläge: avstånd mellan stjärndelarna 30-35 cm!)

SIKKERHEDSHENVISNINGER:
Sørg for at ophænge tøjet ensartet. Undlad at hænge vasketøj til tørre ved kraftig vind! Sørg for, at børn ikke bruger tørrestativet som gymnastikredskab eller som karrusel. Placer tØrrestativet sådan, at det kan dreje sig frit. Luk tØrrestativet sammen efter brug. Luk jordforankringens låg, hvis du tager tØrrestativet ud.

Slitage på optræksnore til at åbne tørrestativet: Optrækssnorene udgør en vigtig konstruktionsdetalje ved alle JUWEL tørrestativer og er derfor beregnet til tog bæreevne og holdbarh