www.smedbo.net

SIDELINE

Fitting Instructions
Monteringsanvisning
Monteringsinstruktion
Monteringsvejledning
Asennusohje
Gebrauchsanweisung

#1001
#1002
#1005

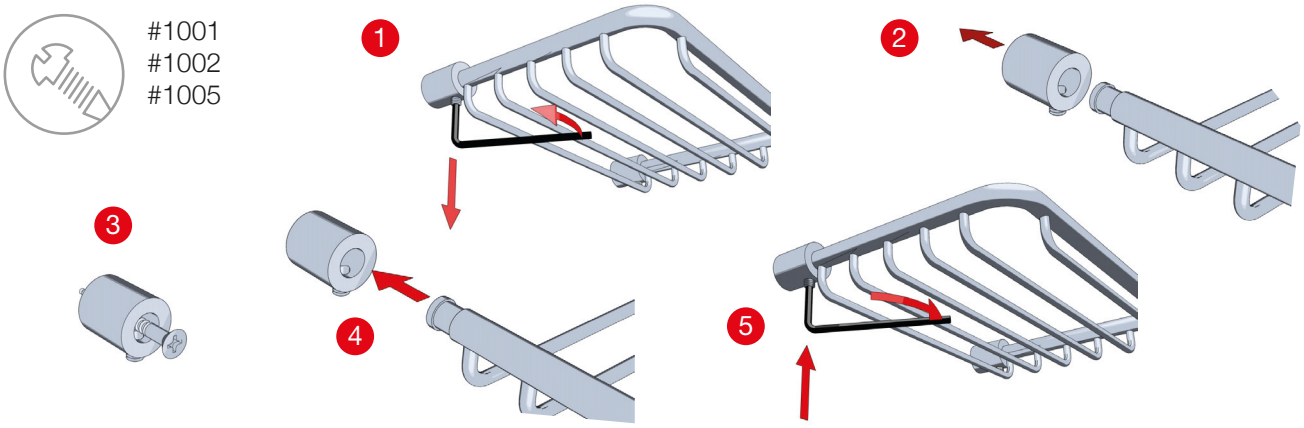

#1011	#2005	#3004	#3032
#1021	#2006	#3003	#3033
#1022	#2011	#3005	#3034
#1031	#2021	#3012	
#1050	#2031	#3025	
#2001	#3001	#3031	

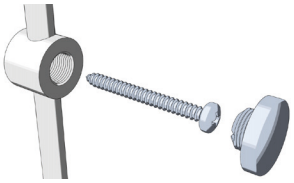

#2110
#2112
#2113
#2120

#2140
#2150
#3051

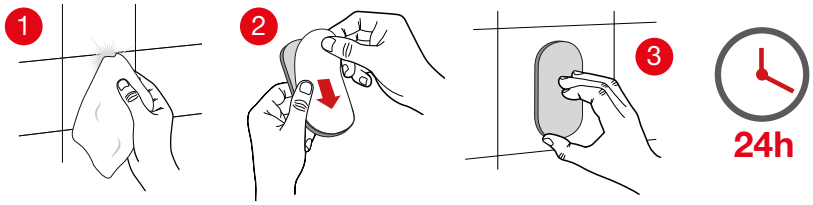

#1001, 1002, 1005, 1011, 1021, 1022, 1031, 2001, 2005, 2006, 2011, 2021, 3001, 3004, 3003, 3005, 3012

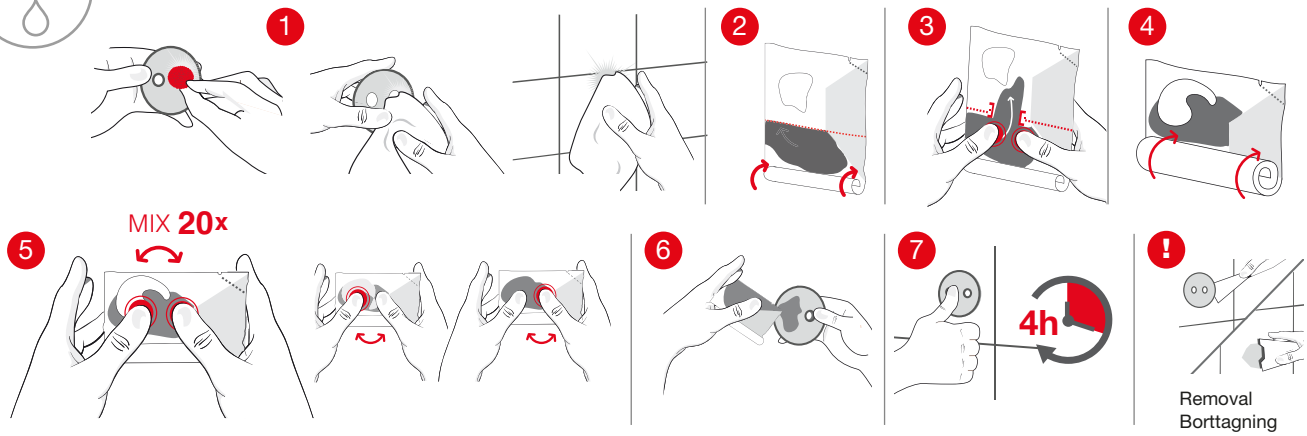

Removal
Borttagning
Fjernelse
Fjerning
Poistaminen
Entfernen

+ F966

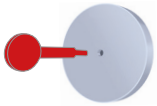

UK Follow the instructions for assembly, safety and use on the i.Composite original packaging.

SE Följ noggrant Instruktioner för montering, säkerhet och användning på i.Composite originalförpackning.

DK Følg instruksjonene for montering, sikkerhet og bruk på originalemballasje i.Composite.

NO Følg anvisningerne for montering, sikkerhed og brug på i.Composite originalemballagen.

FI Noudata kokoonpanon, turvallisuuden ja käytön ohjeita i.Composite-alkuperäispakkauksessa.

DE Befolgen Sie die Anweisungen für Montage, Sicherheit und Gebrauch auf der i.Composite Originalverpackung.

SMEDBO