Välisuksed
External doors
Ulko-ovet
Ytterdörrar
Внешние двери
Ārējās durvis

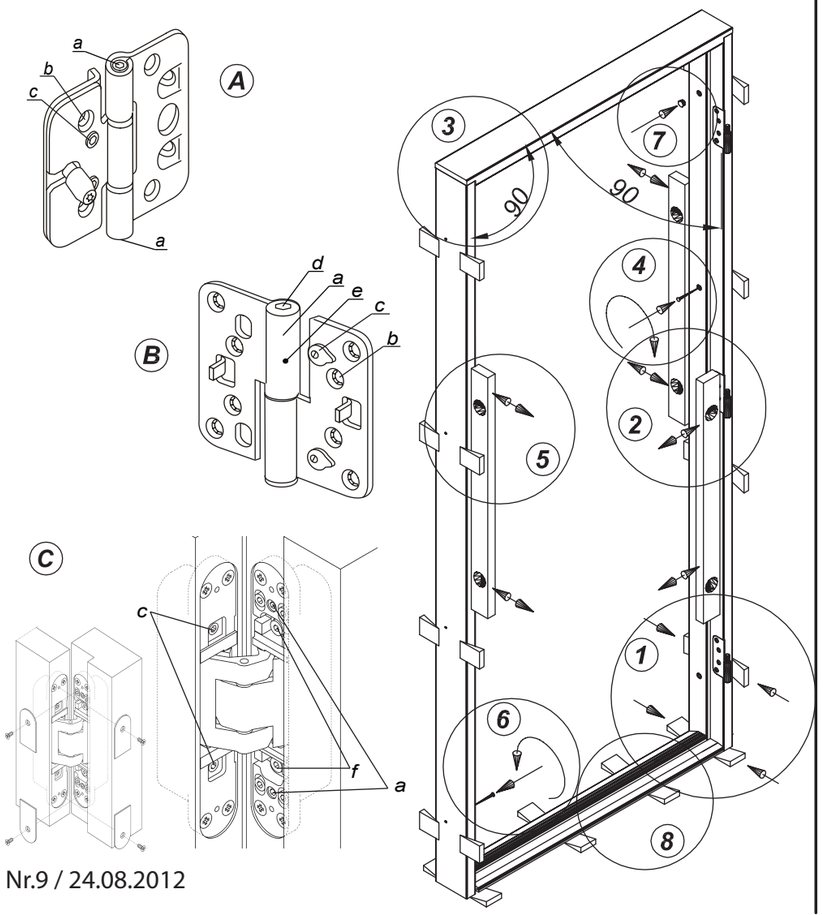

Nr.9 / 24.08.2012

EST

Vajalikud vahendid:
Lood
Kruvikeeraja
Haamer
Kuuskantvõtmed 2,5 mm, 4 mm, 5 mm, 6 mm
Kiilud
Kruvid
Isolatsiooni materjal

Komplektsus:
Ukseleht koos lengi ja lävepakuga
Paigaldatud sulusekomplekt (hinged, lukud)
Paigaldusavade katted

Paigaldus

1.Enne ukse paigaldamist kontrollige ukse sobivust paigaldusavasse. Ukseava mõõtmisel kontrollige, kas paigaldusava on loodis ja nurgad täisnurksed. Paigaldusava peab olema ukselengi välismõõtudest 10-50 mm suurem. Vajadusel korrigeerige ukseava.
2.Kontrollige, et lengid ja ukseleht oleksid kvaliteetsed, õigete mõõtudega ja ilma defektideta.
3.Paigalduse alustamiseks eemaldage ukseleht lengist.
4.Tõstke leng avasse ja fikseerige kiiludega (pos 1). Kiilud asetage lengi kinnituskruvide lähedale ja lävepaku alla (pos 8). NB! Uks on paigaldamiseks põranda tasapinda.
5.Kasutades vesiloodi, kontrollige et leng oleks vertikaaltasapinnas loodis (pos 2) ja nurgad täisnurksed (pos 3). Vajadusel korrigeerige kiiludega.
6.Märkige kinnituskohad seinale. Eemaldage leng ja puurige kinnituskruvidele tüübliavad. Paigaldage tüüblid puuritud avadesse. Puitkonstruktsioonide puhul jätta märkimine ja avade puurimine vahele.
7.Ettemärkimise korral korrake punkte 4 ja 5.
8.Kruvige hingedega leng tugevalt seina külge (pos 4), olles eelnevalt veendunud, et leng on paigaldatud sirgelt. Seda saab kontrollida pika sirge lati või pika loodiga.
9.Paigaldage ukseleht lengi küljes olevate hingede külge ja kontrollige ukselehe ja loodiga, et vastusepoolne leng oleks sirgelt seinas (pos 5). Vajadusel korrigeerige lengi asendit kiilude ja kruvidega. Kui leng on täpselt paigas ja uks sulgub ning avaneb probleemideta, kinnitage ka vastusepoolne leng tugevalt seina külge (pos 6).
10.Kontrollige, et käiguvahe (2,5 ± 1,5 mm) ukselehe ja lengide vahel oleks ukse perimeetris võrdne. Vajadusel pingutage veel kruve või kiile.
11.Reguleerige vajadusel hingi
Ukselehe kõrguse reguleerimine hingedest:
Joonis A. Vabasta kõikide hingede ülemine kruvi “a” pöörates seda vastupäeva. Keera ühe hinge alumist kruvi „a“, kuni uks saavutab vajaliku kõrguse. Seejärel reguleeri ülejäänud hingede alumist kruvi “a” kuni nad toetavad ust võrdselt. Pinguta kergelt hingede ülemised kruvid “a”.
Joonis B. Eemalda kattekork “d” (ja vabasta fiksaatorkruvi “e”). Keera reguleerimiskruvi “a”, kuni uks saavutab vajaliku kõrguse. Reguleeri selliselt kõik hinged, kuni nad toetavad ust võrdselt. Paigalda tagasi kattekorgid “d” (ja kinnita fiksaatorkruvid „e”).
Joonis C. Vabastage hingede kinnituskruvid ja reguleerige kruvidest „a“ uks vajalikule kõrgusele. Kinnitage hingede kinnituskruvid.
Ukselehe ja lengi käiguvahe reguleerimine:
Vabastage hingede kinnituskruvid “b” ja reguleerige kruve “c” ning kinnitage uuesti kruvid “b”.
Ukselehe sügavuse reguleerimine
Vabastage hingede kinnituskruvid “b” ja reguleerige kruve “f” ning kinnitage uuesti kruvid “b”.
12.Paigaldage lengide kruviaukudesse plastkorgid (pos 7), mis on pakendis.
13.Ukse tihedamaks sulgumiseks reguleerige lukuvastust.
14.Täitke seina ja ukselengi vaheline pilu isolatsioonimaterjaliga (kivivill, klaasvill, paigaldusvaht). Paigaldusvahu kasutamisel jälgige tootjapoolseid juhendeid. Vajadusel toestage, et paisuv vaht ei deformeeriks lengi. Tugede paigaldamisel jälgige, et tugede otsad ei kahjustaks lengi pinnaviimistlust, kasutades selleks lainepappi või muud pehmendusmaterjali. Katke täitevahe katteliistuga või viimistlege paled ukselengideni. Palede viimistlemisel kaitske lenge maalriteibiga ja ukselehte pakkekilega. Lävepaku alune tühimik toestage puitklotsidega või kiiludega (pos 8), vältimaks selle läbipaindumist hilisemal ekspluatatsioonil. Toestamata lävepaku all ei tohi kasutada paigaldusvahtu või muid vetruvaid materjale.
15.Paigaldage uksele vajalikud lisafurnituurid: käepidemed, lukukatted, uksesilm jne.

Kasutamine ja hoidmine

Uks on mõeldud kasutamiseks hoonete välisuksena.
Ukse peab paigaldama selliselt, et see ei jääks otsese lausvee ja päikese kätte. Ust peaks kaitsma, paigaldades selle seinas asuvasse nišši või paigaldama uksele varikatuse.
Ukse säilimiseks ei tohi jätta lund pikaajaliselt vastu ust.
Ust ei tohi paigaldada selliselt, et tuuletõmbus saaks ust „loopida“ .
Tumedat tooni uksed võivad kõverduda ja tuhmuvad intensiivse päikese mõjul.
Välisuksi ei või ladustada külmadesse ja niisketesse ruumidesse. Toodet ei tohi virnastada otse maapinnale või betoonile, vaid tugevale ja korrektsele kuivale alusele.
Lubatud ei ole toote mõõtude muutmine ja sisselõigete tegemine. Vajadusel konsulteerige tehase esindajaga.
Remonttööde ajaks tuleks uks katta ehituspapi või kilega, et vältida ukse kahjustumist viimistlustööde ajal.

Välisukse hooldamine

Kontrollige aegajalt luku, hingede ja käepideme kinnitusi ja korrasolekut. Vajadusel kinnitage kruve või vahetage kulunud või vigastatud komponendid välja. Vajadusel õlitage lukku ja hingesid. Selleks kasutage spetsiaalseid õlisid.
Vajadusel peab reguleerima ukse hingesid ja/või vasturauda, et uks avaneks ja sulguks probleemideta. Uks ei tohi käia vastu lengi.
Vähemalt korra aastas, enne talve, peab õlitama tihendeid silikoonõliga, mis väldib tihendite kinnikülmumist ja purunemist. Tihendite purunemist võib põhjustada ka liiga väike käiguvahe.
Värvitud välisuste puhastamiseks võib kasutada vett ja pehmet lappi. Suurema mustuse korral võib pesuveele lisada pesuvahendit (näiteks nõudepesuvahend). **Puhastamiseks ei tohi kasutada lahusteid ja abrasiivseid puhastusvahendeid.**
Kattevineeriga välisuste puhastamiseks võib kasutada kuiva pehmet lappi. Puhastusvahendite kasutamisel tuleb uks uuesti õlitada.
Teak (tekapuu) kattevineeriga pealistatud välisuksed on tehases viimistletud õliga. Soovituslikult peale paari kuud, kuid vähemalt ühe aasta jooksul peale ukse paigaldamist tuleks ukseleht ja leng (piit) uuesti õlitada. Selleks kasutage välistingimustes-se sobivaid puiduõlisid. Hiljem õlitage ust üks kord aastas, et uks säilitaks oma kauni välimuse. Juba toonimuutustega ukse õlitamiseks soovitame kasutada toonitud puiduõlisid, et ühtlustada värvitoonide erinevusi. **Puiduõli võib kanda ainult kuivale ja puhtale pinnale!**
Pinnaviimistluse kahjustuste tekkimisel peab toote viimistluskihi taastama.
Klaaspindu puhastage selleks ettenähtud pesuvahenditega. Puhastusvahendi etiketilt kontrollige, et see ei kahjustaks värvitud puidu pindu.

Lubatud kõrvalekalded

Vastavalt normidele on lubatud ukselehe kõverus kuni 2 mm/1m kohta.
Ukselengil (piidal) on lubatud laiuses kõverus kuni 1 mm/1m kohta.
Värvitud pinna kvaliteeti kontrollitakse visuaalselt 1-2 m kauguselt selja tagant langeva valgusega.
Ukselehe diagonaalide erinevus võib olla kuni 2 mm.

ENG

Required tools and materials:
Level
Screw driver
Hammer
Hex keys 2,5 mm, 4 mm, 5 mm, 6 mm
Shims
Screws
Insulation material

Completeness of set:
Door leaf with jamb and threshold
Preinstalled hardware set (hinges, locks)
Covering plugs for installation gaps

Installation

1. Before installing the door, check its suitability to the doorway. When measuring the doorway, check whether the installation opening is leveled and the corners right-angled. The installation opening has to be 10-50 mm bigger than the outer measures of the door frame. Adjust the doorway, if needed.
2. Check the frames and door leaf to be of quality, with correct measures and with no defects.
3. To start with the installation, remove the door leaf from the frame.
4. Lift the frame to the opening and fix with wedges (pos 1). The door is meant to be installed on a ready-made floor level.
5. By using the spirit level, check if the jamb is level in vertical plane (pos 2) and the corners are right-angled (pos 3). Adjust with wedges, if necessary.
6. Mark the insertion points on the wall. Remove the frame and drill the dowel holes on the adjustment screws. Insert the dowels into the drilled holes. In case of wooden constructions skip the marking and drilling the holes part.
7. If marking was made, repeat points 4 and 5.
8. Strongly screw the frame with hinges onto the wall (pos 4), ensuring previously the frame to be adjusted straight. This can be checked with a long straight rafter or a long level.
9. Install the door sheet to the hinges, which are on the frame and check with the door sheet and level, that the opposite frame is straight on the wall (pos 5). Adjust the frame position with wedges and screws, if necessary. When the frame is set precisely and the door closes and opens without any problems, fix the opposite frame strongly onto the wall as well (pos 6).
10. Ensure that the gap (2,5 ±1,5 mm) between the door leaf and the frame are equal in the door perimeter. Tighten the screws or wedges, if necessary.
11. Adjust the hinges if necessary.
To adjust the door panel height via the hinges:
Figure A. Loosen the top screw “a” in all hinges by turning it counter-clockwise. Turn the bottom screw “a” of one hinge until the door reaches the desired height. Then adjust the bottom screw “a” in all the other hinges until they support the weight of the door equally. Slightly tighten the top screws “a” in all hinges.
Figure B. Remove the bolt screw “d” (and loosen the fixing screw “e”). Turn the adjustment screw “a” until the door reaches the desired height. You must then adjust all hinges until they support the weight of the door equally. Replace the bolt screws “d” (and tighten the fixing screws “e”).
Figure C. Loosen the hinge fastening screws and adjust the door to the desired height using the screws “a”. Tighten the hinge fastening screws.
Door panel and doorframe turn gap adjustment:
Loosen the hinge fastening screws “b” and adjust the screws “c” and then tighten the screws “b”.
Door panel depth adjustment:
Loosen the hinge fastening screws “b” and adjust the screws “f” and then tighten the screws “b”.
12. Install the plastic plugs, which are included in the package, to the screw holes of the frames (pos 7).
13. In order to close the door more tight, regulate the striking plate.
14. Fill the gap between the wall and the door frame with insulation material (rock wool, glass wool, mounting foam). Follow the manufacturer's instructions when using the mounting foam. Support, if needed, so that the expanding foam does not deform the frame. When installing the stands for support, make sure the ends of them do not damage the surface finishing of the frame. Use either corrugated cardboard or some other softening material for this. Cover the filling gap with a covering strip or elaborate the door cheek till the door frames. Use the masking tape to protect the frames and package film to protect the door leaf when elaborating the cheeks. Support the gap under the threshold with wooden blocks or wedges (pos 8) to prevent its bending in later usage. Mounting foam or other resilient material should not be used under unsupported threshold.
15. Install the necessary additional hardware: door handles, lock covers, door eye etc.

Usage and maintenance

The door is meant to be used as an external door in buildings.
The door should be installed in a way that it will not be exposed to direct water and sun. Install the door into the wall niche or install the awning to protect the door from weather conditions.
To preserve the door, do not allow snow to get piled up against it for long.
You cannot install the door so that gusts of wind could “throw” it.
The dark coloured doors should not be under direct sunlight as their color may change or fade and doorleaf can bend.
The external door must not be stored in cold and humid rooms. The product must not be stacked directly on the ground or concrete, but on a strong and correct dry base.
Alteration of measures and making cuts to the product are not allowed. Please consult the plant representative, if needed.
The door should be covered with a building cardboard or a film during repair works, so that damage to the door during the elaboration works would be prevented.

Maintaining the external door

Check regularly that the hinges and the door handles and their fixings are in order. Tighten the screws or change the worn and damaged parts, if needed. Lubricate the lock and hinges with special oils, if needed.
Regulate the hinges and/or striking plate, if necessary. The door should open and close without problems. The door leaf should not touch the jamb.
Oil the sealing strips with silicone oil at least once a year before winter season to prevent freezing and cracking the sealings. The sealing could brake in case there is too little gap between the door leaf and the jamb.
Use water and soft cloth to clean painted external doors. If the door is very dirty, washing agent (for instance: dish washing liquid) can be added to the water. **Do not use the solvents or abrasive cleaning agents for cleaning.**
Use the soft cloth for cleaning the face-veneer covered external doors. The door should be oiled again after using the cleaning agents.
The external doors that are covered with teak veneer, are elaborated with teak oil in the plant. It is suggested that after a few months, but at least during the first year after installing the door, the door leaf and the frame (door jamb) should be lubricated again. Use colorless timber oils, suitable for external conditions. Afterwards oil the door once a year, so that it would hold attractive appearance. When oiling a door that already has a changed colour tone, we recommend using toned timber oils for the purpose of equalising the colour variations. **Timber oil can only be applied to dry and clean surface!**
If the elaborated surface of the door becomes damaged, you must have that layer restored.
Clean the glass surfaces with cleaning agents specially meant for this. Check the label of the cleaning agent to ensure it would not damage the painted surface of the timber.

Allowed deviations

According to the standards it is allowed to have the door leaf curvature up to 2 mm/1m.
The door frame (door jamb) is allowed to have a curvature of up to 1 mm/1 m in its width.
The quality of the painted surface is controlled visually from the distance of 1-2 m with the light falling from behind.
The difference between door leaf diagonals can be up to 2 mm.

FIN

Tarvittavat tarvikkeet:
Vatupassi
Ruuvimeisseli
Vasara
Kuusiokoloavaimet 2,5 mm, 4 mm, 5 mm, 6 mm
Kiilat
Ruuvit
Lämmöneriste

Koostumus:
Ovilevy karmin ja kynnyksen kanssa
Asennettu heloitus (saranat, lukot)
Kiinnitysreikien muovitulpat

Asennus

1. Tarkista oven sopivuus oviaukkoon ennen oven asennusta. Mitatessasi oviaukkoa tarkista, että asennusaukko on vaaterissa, ja että kulmat ovat suorakulmaisia. Asennusaukon tulee olla 10-50 mm ovenkarmin ulkomittoja suurempi. Säädä oviaukkoa tarvittaessa.
2. Tarkista, että ovenkarmit ja ovilevy ovat laadukkaita, oikeanmittaisia ja virheettömiä.
3. Aloita asennus poistamalla ovilevy karmista.
4. Nosta koottu karmi asennusaukkoon ja kiilaa se asennuskiilojen avulla (1). Kiilat asentakaa ruuvien lähelle ja ovenkynnyksen alle (8).
5. Tarkista vesivaa'an avulla, että karmin pystysuora pinta on vaaterissa (asento 2), ja että kulmat ovat suorakulmaisia. Säädä tarvittaessa kiiloilla.
6. Merkitse asennuskohdat seinään. Poista karmi ja poraa tapin reiät säätöruuveihin. Sijoita tapit porattuihin reikiin. Jos kyseessä on puurakenne, ohita merkitsemis- ja reikien poraamiskohta.
7. Jos käytit merkitsemistä, toista kohdat 4 ja 5.
8. Kiinnitä pystykarmi(saranasivu) tukevasti seinään (4), varmistaen etukäteen, että karmi on asennettu suoraan. Tämä voidaan tarkistaa pitkän suoran tangon avulla tai pitkän vesivaa'an avulla.
9. Asenna ovilevy karmin saranoihin ja tarkista ovilevyn ja vesivaa'an avulla (5), että toinen pystykarmi on oikeassa paikassa. Jos ovi avautuu ja sulkeutuu ongelmitta, kiinnitä myös toinen pystykarmi tukevasti seinään (6).
10. Tarkista, että käyntiväli ovilevyn ja karmin välissä on sama ympäriinsä (2.5 ± 1.5 mm).
11. Säädä tarvittaessa saranoita.
    Ovilevyn korkeuden säätö saranoista:
    Piirros A. Avaa kaikkien saranoiden yläruuveja ”a” kääntämällä niitä vastapäivään. Käännä yhden saranan alaruuvia ”a”, kunnes ovilevy saavuttaa oikean korkeutensa. Säädä sen jälkeen toisten saranoiden alaruuveja ”a”, kunnes ne tukevat ovilevyä yhtä tiukasti. Kiristä kevyesti saranoiden yläruuvit ”a”.
    Piirros B. Poista suojakorkki ”d” (ja avaa säätöruuvia ”e”). Käännä säätöruuvia ”a”, kunnes ovilevy saavuttaa oikean korkeutensa. Säädä samalla tavalla kaikki saranat, kunnes ne tukevat ovilevyä yhtä tiukasti. Asenna takaisin suojakorkit ”d” (ja kiinnitä säätöruuvit ”e”).
    Piirros C. Avaa saranoiden kiinnitysruuveja ja säädä ruuveja ”a”, kunnes ovi on oikealla korkeudella. Kiinnitä saranoiden kiinnitysruuvit.
    Ovilevyn ja karmin välisen käyntivälin säätö:
    Avaa saranoiden kiinnitysruuveja ”b”, säädä ruuveja ”c” ja kiinnitä ruuvit ”b” takaisin.
    Ovilevyn syvyyden säätö:
    Avaa saranoiden kiinnitysruuveja ”b”, säädä ruuveja ”f” ja kiinnitä ruuvit ”b” takaisin.
12. Asenna pakkauksessa mukana olevat muovitulpat karmien ruuvin reikiin (asento 7).
13. Säädä lukon vastusta, jos haluat sulkea oven tiiviimmin.
14. Täytä seinän ja ovenkarmin välinen aukko eristysaineella (vuorivilla, lasivilla, asennusvaahto). Noudata valmistajan ohjeita käyttäessäsi asennusvaahtoa. Tue tarvittaessa siten, että laajeneva vaahto ei muuta karmin muotoa. Asentaessasi jalustaa tuelle varmista, että sen päädyt eivät vahingoita karmin pintakäsittelyä. Käytä joko aaltopahvia tai jotain muuta pehmentävää materiaalia tätä varten. Peitä täyttöaukko matalalla kapealla muotolistalla tai sovita ovenpieli ovenkarmeihin. Käytä maalarinteippiä suojaamaan ovenkarmeja ja pakkauskalvoa suojaamaan ovilevyä ovenpieliä sovitettaessa. Estä kynnyksen alapuolella olevan aukon taipuminen myöhemmässä käytössä tukemalla sitä puukappaleilla tai kiiloilla (asento 8). Asennusvaahtoa tai muuta joustavaa materiaalia ei tule käyttää tukemattoman kynnyksen alla.
15. Asenna tarvittavat lisävarusteet: ovenkahvat, lukon suojukset, ovisilmä.

Käyttö ja huolto

Ovi on tarkoitettu käytettäväksi rakennusten ulko-ovena.
Ovi tulee asentaa siten, ettei se ole suorassa kosketuksessa veden ja auringonvalon kanssa. Ulko-ovi tulee asentaa seinäsyvennykseen tai seinäkatoksen alle, silloin se on tarpeeksi suojattu.
Säilytyksen aikana lunta ei saa jättää seisomaan pitkäksi aikaa ovea vasten.
Ovea ei saa asentaa siten, että tuuli pääsee niepottelemaan ovea.
Tumman väriset ulko-ovet tulee asentaa niin, ettei aurinko paista suoraan sen pintaan, tällöin vältytään mahdollisesta värin haalistumisesta ja ovilevyn käyristymisestä.
Ulko-ovia ei tule säilyttää kylmissä ja kosteissa tiloissa. Tuotetta ei saa lastata suoraan maahan tai betonille, vaan vahvalle ja virheettömälle, kuivalle jalustalle.
Mittojen muuttaminen ja lovien tekeminen tuotteeseen eivät ole sallittuja. Ota tarvittaessa yhteyttä tehtaan edustajaan.
Ovi tulisi peittää rakennuspahvilla tai kalvolla korjaustöiden aikana, jotta oven vahingoittumiselta töiden aikana vältyttäisiin.

Ulko-oven ylläpito

Tarkista säännöllisesti lukon, saranoitten ja painikkeen kiinnityksiä ja toimivuutta. Tarvittaessa kiristä ruuveja tai vaihda kuluneet ja/tai vahingoittuneet osat. Öljyä lukko ja saranat tarpeen mukaan määrättyyn tarkoitukseen tarkoitettua öljyä käyttämällä.
Tarkista, ettei sellaista laitetta, joka voi vaikuttaa oven toimintaan, ole poistettu tai lisätty.
Tarkista oven sulkeutumista, lukon ja tiivisteen toimivuutta.
Tarkista, että kaikki heloitukset on kiinnitetty turvallisesti ja että tiivisteet tai eristemateriaalit eivät ole vahingoittuneet.
Oven puhdistuksessa voi käyttää vettä ja pehmeää kangasta. Suuremman lian tapauksessa voidaan lisätä pesuainetta veteen. **Liuottimia tai hankausaineita ei saa käyttää oven puhdistamiseksi.**
Vanerilla päällystettyjen, tehtaassa öljyllä viimeisteltyjen ovien pinnat ja pielet tulee öljytä uudelleen noin kahden kuukauden kuluttua ja viimeistään vuoden kuluessa oven asentamisesta. Käytä öljyämiseen sopivaa puuöljyä. Tästä eteenpäin tulee ovi öljytä kerran vuodessa tai tarpeen mukaan. Näin ovi ei vaurioidu ja säilyttää oman ulkonäkönsä. Jos oven väri on jo haalistunut, suosittelemme käyttämään sävytettyä puuöljyä sävyerojen tasoittamiseksi. **Puuöljyä voidaan käyttää ainoastaan kuivalle ja puhtaalle pinnalle!**
Jos pintakäsittely on vaurioitunut, tuotteen viimeistelykerros tulee uusia.
Lasipinnat puhdistetaan siihen tarkoitetulla pesuaineella. Tarkista pesuaineen etiketissä, ettei se vahingoita viimeisteltyjä pintoja.

Sallitut poikkeamat

Normien mukaan ovilevyn kaarevuus voi olla korkeintaan 2 mm/1 m.
Ovenkarmin (ovenpielen) kaarevuus voi olla korkeintaan 1 mm/1 m leveydellään..
Maalatun pinnan laatu tarkistetaan silmämääräisesti 1-2 m:n etäisyydeltä valon tullessa takaa.
Ovilevyn lävistäjien välinen ero voi olla korkeintaan 2 mm.

SWE

Nödvändiga verktyg för montering:
Vattenpass
Skruvmejsel
Hammare
Insexnycklar 2,5 mm, 4 mm, 5 mm, 6 mm
Kilar
Skruvar
Isolation material

Uppsättningen består av:
Karm med dörrblad och tröskel
Lås och gångjärn
Täckplugg

Montering

1. Innan dörren monteras bör du kontrollera att den passar i dörröppningen. Då du mäter dörröppningen, kontrollera att monteringsöppningen är i våg och hörnen vinkelräta. Monteringsöppningen bör vara 10-50 mm större än dörrkarmens yttre mått. Justera dörröppningen vid behov.
2. Kontrollera att dörrkarmen och dörren är i felfritt skick, med korrekta mått och utan skador.
3. Börja monteringen genom att avlägsna dörren från dörrkarmen.
4. Lyft dörrkarmen i öppningen och fixera med kilar. Sätt kilarna nära justerskruvarna (pos 1). Dörren är tänkt att monteras på ett färdigt lagt golv. Om golvet inte är i våg eller om det krävs mer än 17mm mellan dörren och golvet bör kilarna också monteras under tröskeln och/eller dörrkarmens vertikala sida.
5. Använd vattenpass för att kontrollera att dörrkarmen är i våg (pos 2) och att hörnen är vinkelräta (pos 3). Justera med kilar vid behov.
6. Märk ut infästningspunkterna på väggen. Ta bort karmen och borra hål för justerskruvarna. Sätt bultarna i de borrade hålen. Om det gäller träkonstruktioner, hoppa över märkningen och borrningen.
7. Om du valde att märka ut, upprepa steg 4 och 5.
8. Skruva stadigt fast karmen med gångjärn i väggen (pos 4), kontrollera innan att karmen är i våg. Detta kan kontrolleras med en lång, rak taksparre eller ett långt vattenpass.
9. Montera dörren på gångjärnen som finns på karmen och kontrollera med dörr och vattenpass att den motsatta karmen är avvägd mot väggen (pos 5). Justera karmen med kilar och skruvar vid behov. Då karmen monterats exakt och dörren kan stängas och öppnas utan problem, fixera den motsatta karmen så stadigt som möjligt i väggen (pos 6).
10. Kontrollera att mellanrummet (2,5 ± 1,5 mm) mellan dörr och karm är lika runtom hela dörren. Dra åt skruvarna eller slå in kilarna mera vid behov.
11. Vid behov justera gångjärnen.
    Justering av dörrbladets höjd med hjälp av gångjärnen:
    Figur A. Lossa den översta skruven ”a” på alla gångjärn genom att skruva den motsols. Skruva den nedre skruven ”a” på ett gångjärn tills dörren hamnar i önskad höjd. Justera därefter den nedersta skruven ”a” på de övriga gångjärnen så att dörren hänger jämnt på dessa. Dra åt gångjärnens översta skruvar ”a” något.
    Figur B. Ta bort täckpluggen ”d” (och lossa fästskruven ”e”). Skruva justeringsskruven ”a” tills dörren hamnar i önskad höjd. Utför samma justering på alla gångjärn tills dörren hänger jämnt. Sätt tillbaka täckpluggar ”d” (och dra åt fästskruvar ”e”).
    Figur C. Lossa gångjärnens fästskruvar och justera dörren i önskad höjd med hjälp av skruvarna ”a”. Dra åt gångjärnens fästskruvar.
    Justering av mellanrummet mellan dörrbladet och karmen:
    Lossa gångjärnens fästskruvar ”b”, justera skruvarna ”c” och dra därefter åt fästskruvarna ”b”.
    Justering av dörrbladet i djupled
    Lossa gångjärnens fästskruvar ”b”, justera skruvarna ”f” och dra därefter åt fästskruvarna ”b”.
12. Montera plastpluggarna, inkluderade i paketet, i dörrkarmens skruvhål (pos 7).
13. För att kunna stänga dörren tätare, justera låsblecket.
14. Täta springan mellan väggen och dörrkarmen med isoleringsmaterial (stenull, glasull, skum). Följ tillverkarens anvisningar då du använder skum. Vid behov bör karmen stödas så att skummet inte deformerar den. Då du monterar stöden, kontrollera att de inte skadar karmens yta. Använd antingen wellpapp eller annat mjukare material som skydd. Skydda springan med en reglett eller bearbeta dörrposten så den passar mot karmen. Använd maskeringstejp för att skydda karmen och plastfilm för att skydda dörren då dörrposten bearbetas. Stöd ringan under tröskeln med träklossar eller kilar (pos 8) för att undvika att den böjs efter en längre tids användning. Skum eller annat elastiskt material bör inte användas under en tröskel utan stöd.
15. Montera nödvändiga övriga beslag: dörrhandtag, låsplattor, titthål osv.

Användning och underhåll

Dörren är avsedd som ytterdörr.
Dörren måste monteras så att den inte kommer i direkt kontakt med vatten och sol. Man kan undvika detta när dörren är monterad antingen i väggindrag eller under skyddande tak.
För dörrens längre livslängd undvik att låta snön ligga tätt mot dörren under en lång period.
Undvik att montera dörren så att den lätt slår igen eller blåser upp av korsdrag.
Ytterdörrar i mörka kulörer bör installeras så att de är skyddade för direkt solsken för att förhindra färgförändringar och eventuell skevhet.
Ytterdörrar får inte lagras i kalla och fuktiga rum. Produkten får inte lagras direkt på underlag av jord eller betong, utan på ett starkt och korrekt torrt underlag.
Det är inte tillåtet att ändra mätt eller skära i produkten. Vänligen kontakta tillverkarens representant vid behov.
Dörren bör skyddas med byggkartong eller film vid reparation för att undvika skador på dörren.

Underhåll av ytterdörren

Kontrollera då och då att gångjärn, handtag och infästningarna är i skick. Dra åt skruvarna eller byt ut slitna och skadade delar vid behov. Smörj låset och gångjärnen vid behov. Använd specialolja som inte smetar ned dörrens bearbetade yta.
För att dörren skulle öppnas och stängas utan problem, måste justeras dörrens gångjärn och/eller slutbleck vid behov. Det måste vara avstånd mellan dörrblad och karm.
Minst en gång om året måste man olja tätningslister med silikonolja för att undvika att tätningslisten fryser igen eller blir sönder. Tätningslisten kan bli sönder också om mellanrummet mellan dörr och karm är för liten.
Använd vatten och en mjuk trasa då du rengör målade ytterdörrar. Om dörren är mycket smutsig kan man tillsätta rengöringsmedel (t.ex: handdiskmedel) i vattnet. **Använd aldrig upplösande eller repande rengöringsmedel.**
Använd en mjuk trasa för att rengöra fanérbeklädda ytterdörrar. Dörren bör oljas på nytt efter att man använt rengöringsmedel.
Ytterdörrar som är beklädda med teakfanér har behandlats med teakolja på fabriken. Vi rekommenderar att du efter några månader, senast inom det första året efter att dörren monterats, oljar dörren och karmen (sidoposterna) på nytt. Använd ofärgad träolja som lämpar sig för utomhusbruk. Därefter bör dörren oljas en gång per år så att den bibehåller sitt vackra utseende. För oljning av en dörr som redan har skiftat i färg rekommenderas tonad träolja som kan jämna ut eventuella färgskillnader. **Träolja kan endast appliceras på torra och rena ytor!**
Vid ytskador måste produktens ytbehandlas på nytt.
Använd fönsterputs då du rengör dörrens glasytor. Läs noggrant innehållsförteckningen för rengöringsmedletför att du försäkra dig om att det inte skadar den målade träytan.

Tillåtna avvikelser

Enligt standard är det tillåtet att dörrens krökning är upp till 2 mm/1 m.
Dörrkarmens (dörrpostens) krökning kan vara upp till 1 mm/1 m på bredden.
Kvaliteten på den målade ytan kontrolleras visuellt från ett avstånd på 1-2 m med inkommande ljus bakifrån.
Skillnaden mellan dörrens diagonaler kan uppgå till 2 mm.

RUS

Нужные инструменты:
Уровень
Отвёртка
Молоток
шестигранный ключ 2,5 mm, 4 mm, 5 mm, 6 mm
Клинья
Винтики
Изоляторный матерьял

Состав комплекта:
Дверной лист вместе с коробкой и порогом
Установленные замки (петли, запоры)
Покрытия отверстий установки

Установка

1. Прежде чем устанавливать дверь проверьте соразмерность двери с монтажным проемом. При измерении дверного проема проверьте, является ли монтажный проем отвесным и углы прямыми. Монтажный проем должен быть на 10-50 мм больше внешних размеров дверной коробки. При необходимости откорректируйте дверной проем.
2. Проверьте, чтобы косяки и дверной лист были качественные, правильных размеров и без дефектов.
3. В начале установки удалите дверной лист из дверной коробки.
4. Вставьте дверную коробку в проем и зафиксируйте клиньями (пол. 1). Внимание: Дверь для установки на поверхность пола.
5. Используя уровень, проверьте, чтобы дверная коробка была отвесной в вертикальной плоскости (пол. 2) и углы - прямыми (пол. 3). При необходимости поправте клиньями.
6. Отметьте места крепления на стене. Удалите дверную коробку и просверлите отверстия под дюбеля для крепежных винтов. Установите дюбеля в просверленные отверстия. В случае деревянных конструкций маркировку и сверление отверстий пропустить.
7. Перед маркировкой проверьте пункты 4 и 5.
8. Косяк с петлями сильно прикрутите к стене (пол. 4), прежде удостоверившись, что косяк установлен ровно. Это можно проверить длинной прямой рейкой или длинным уровнем.
9. Установите дверной лист в петли, находящиеся в дверной коробке, и проверьте дверным листом и уровнем, что противоположный косяк прямой относительно стены (пол. 5). При необходимости положение косяка поправте клиньями и винтами. Если дверная коробка установлена точно и дверь закрывается и открывается без проблем, закрепите также противоположный косяк прочно к стене (пол. 6).
10. Проверьте, чтобы промежуток между дверным листом и косяками был одинаковый по периметру (2,5 ± 1,5 мм). При необходимости подтяните винты или подбейте клинья.
11. При необходимости отрегулируйте петли.
    Регулировка высоты дверного листа петлями:
    Рисунок A. Отверните верхний винт ”a” каждой петли, повернув его против часовой стрелки. Поворачивайте нижний винт ”a” одной петли, пока дверь не достигнет желаемой высоты. Затем отрегулируйте нижний винт ”a” во всех остальных петлях так, чтобы они равномерно поддерживали дверь. Подтяните слегка верхние винты ”a” всех петель.
    Рисунок B. Снимите защитную пробку ”d” (и отверните фиксаторный винт ”e”). Поворачивайте регулировочный винт ”a”, пока дверь не достигнет желаемой высоты. Затем отрегулируйте все петли, чтобы они равномерно поддерживали дверь. Поместите обратно защитные пробки ”d” (и отверните фиксаторные винты ”e”).
    Рисунок C. Отверните закрепляющие петли винты и при помощи винтов ”a” отрегулируйте дверь до желаемой высоты. Закрутите закрепляющие петли винты.
    Регулировка промежутка между дверным листом и дверной коробкой:
    Отверните закрепляющие петли винты ”b”, отрегулируйте винты ”c” и закрутите винты ”b”.
    Регулировка глубины дверного листа:
    Отверните закрепляющие петли винты ”b”, отрегулируйте винты ”f” и закрутите винты ”b”.
12. Установите в винтовые отверстия косяков пластмассовые пробки (пол. 7), которые имеются в пакете.
13. Для более плотного закрывания двери отрегулируйте ее соответствие с замком.
14. Заполните пространствие между стеной и дверной коробкой изоляционным материалом (каменная вата, стекловата, монтажная вата). При использовании монтажной пены следуйте инструкциям, предоставленным производителем. При необходимости подоприте, чтобы разбухающая пена не деформировала дверную коробку. При установке подпорок следите, чтобы концы подпорок не повредили покрытие дверной коробки, используя для этого волнистый картон или иной смягчающий материал. Закройте заполненный промежуток нащельной рейкой или доведите облицовку до дверной коробки. При отделке облицовки защитите дверную коробку малярной лентой и дверной лист упаковочной пленкой. Нижний промежуток пороговой колодки подоприте деревянными колодками или клиньями (пол. 8) в целях избегания его проседания при дальнейшей эксплуатации. Под неподпертой пороговой колодкой нельзя использовать монтажную вату или иные эластичные материалы.
15. Установите на дверь необходимую добавочную фурнитуру: ручки, замочные накладные, дверной глазок и др

Использование и содержание

Дверь предназначена для использования в качестве внешней двери зданий.
Дверь следует устанавливать так, чтобы она не оказалась под попаданием прямых солнечных лучей и воды. Для защиты нужно установить дверь в нишу или над дверью защитную крышу.
Для сохранения двери нельзя допускать накопление снега впритык к ней.
Дверь нельзя установить так, чтобы порывы ветра «играли» ею.
Темные двери не должны находиться под прямым солнечным светом, поскольку в таком случае окраска может измениться, побледнеть или дверь может искривиться.
Внешние двери нельзя складировать в холодных и влажных помещениях. Изделие нельзя штабелировать непосредственно на землю или бетон, только на сухое прочное и корректное основание.
Неразрешено изменять размеры изделия и делать внутренние распилы. При необходимости проконсультируйтесь с представителями завода.
На время ремонтных работ дверь следует покрыть строительным картоном или пленкой, чтобы избежать повреждения двери во время отделочных работ.

Уход за внешней дверью

Проверяйте время от времени крепления и исправность замка, петель и ручки. При необходимости подтяните винты или замените изношенные или поврежденные компоненты. По мере надобности смазывайте замок и петли, используя для этого специальные масла. При надобности нужно отрегулировать петли двери или соответствие с замком, чтобы дверь открывалась и закрывалась без препятствий.
Дверь не должна сталкиваться с парогом.
Как минимум раз в году, перед зимой надо смазать также прокладки силиконом, чтобы избежать заморжение и рвание прокладок. Прокладки могут также повредится из за слишком маленьким промежутком между дверью и коробкой.
Для очистки крашенных внешних дверей можно использовать воду и мягкую тряпку. В случае более сильной грязи можно в моющую воду добавить моющее средство (например: средство для мытья посуды). **Для очистки нельзя использовать растворы и абразивные чистящие средства.**
Для очистки внешних дверей с фанерным покрытием можно использовать сухую мягкую тряпку. При использовании чистящих средств дверь следует заново смазать.
Внешние двери, облицованные фанерным покрытием из тика, на заводе обработаны тиковым маслом. Желательно через пару месяцев, но, по крайней мере, в течение первого года после установки двери следует заново смазать дверной лист и дверную коробку. Для этого используйте окрашенные древесные масла, подходящие для внешних условий. Позже смазывайте дверь один раз в год, чтобы дверь сохраняла свой прекрасный вид. Для смазывания двери с уже изменившимся оттенком рекомендуется использовать тонированное древесное масло, чтобы уравнять разные оттенки. **Древесное масло можно наносить только на сухую и чистую поверхность!**
При повреждении отделки двери следует починить поврежденный слой.
Стеклянные поверхности чистите предназначенными для этого моющими средствами. По этикетке чистящего средства проверьте, что оно не повредит окрашенным поверхностям дерева.

Разрешенные отклонения

Согласно нормам разрешенная кривизна дверного листа до 2 мм/1м.
У дверной коробки разрешено искривление по ширине до 1 мм/1м.
Качество окрашенной поверхности проверяется визуально светом,падающим со стороны спины с расстояния 1-2 м.
Различие диагоналей дверного листа может быть до 2 мм.

LAT

Nepieciešamie darbarīki un materiāli:
līmeņrādis,
skrūvgriezis,
āmurs,
sešstūra atslēgas 2,5 mm, 4 mm, 5 mm, 6 mm,
ķīļi,
skrūves,
izolācijas materiāls.

Komplektācija:
durvju vērtne kopā ar rāmi un slieksni,
uzstādīts būvapkalumu komplekts (eņģes, slēdzenes),
montāžas caurumu pārsegi.

Montāža

1. Pirms durvju uzstādīšanas pārbaudiet, vai durvis ir piemērotas paredzētajai montāžas ailei. Mērot durvju aili, pārbaudiet, vai tā ir taisna un vai stūri ir taisnā leņķī. Durvju ailes ārējiem izmēriem ir jābūt par 10–50 mm lielākiem nekā durvju rāmim. Ja nepieciešams, izlabojiet durvju aili.
2. Pārbaudiet, vai rāmis un durvju vērtne ir kvalitatīvi, pareizajos izmēros un bez defektiem.
3. Lai sāktu montāžu, noņemiet vērtni no durvju rāmja.
4. Ieceliet rāmi ailē un nofiksējiet ar ķīļiem (1. poz.). Ķīļus novietojiet netālu no rāmja stiprinājuma skrūvēm un zem sliekšņa (8. poz.). NB! Durvis uzstādīšanai grīdas līmenī.
5. Izmantojot līmeņrādi, pārbaudiet, lai rāmja vertikālās virsmas būtu taisnas (2. poz.) un stūri būtu taisnā leņķī (3. poz.) Ja nepieciešams, veiciet korekcijas ar ķīļiem.
6. Atzīmējiet stiprinājuma vietas uz sienas. Noņemiet rāmi un izurbiet caurumus, kur ievietot stiprinājuma skrūvju dībeļus. Ievietojiet dībeļus izurbtajos caurumos. Ja durvis ievieto koka konstrukcijās, atzīmēšana un caurumu urbšana nav jāveic.
7. Ja veicat iepriekšējo atzīmēšanu, atkārtojiet 4. un 5. punktu.
8. Pieskrūvējiet rāmi ar eņģēm stingri pie sienas (4. poz.), pirms tam pārliecinoties, ka rāmis ir ievietots taisni. To var pārbaudīt ar garu taisnu kārti vai garu līmeņrādi.
9. Uzstādiet durvju vērtni pie rāmja malās esošajām eņģēm un pārbaudiet ar durvju vērtni un līmeņrādi, ka pretējās puses rāmis atrodas taisni pie sienas (5. poz.). Ja nepieciešams, koriģējiet rāmja pozīciju ar ķīļiem un skrūvēm. Kad rāmis atrodas precīzi savā vietā un durvis var aizvērt un atvērt bez problēmām, piestipriniet stingri pie sienas arī rāmja pretējo pusi (6. poz.).
10. Pārbaudiet, lai atstarpe (2,5 ± 1,5 mm) starp durvju vērtni un rāmi būtu līdzīga pa visu durvju perimetru. Ja nepieciešams, pievelciet vēl skrūves vai ķīļus.
11. Ja nepieciešams, noregulējiet eņģes
    Durvju vērtnes augstuma regulēšana eņģēs:
    Zīmējums A. Atbrīvojiet visu eņģu augšējo skrūvi „a“, pagriežot to pretēji pulksteņa rādītāja virzienam. Grieziet vienas eņģes apakšējo skrūvi „a“, kamēr durvis iegūst vajadzīgo augstumu. Pēc tam noregulējiet atlikušo eņģu apakšējo skrūvi „a“ tā, lai tās balstītu durvis vienādā mērā. Viegli pievelciet eņģu augšējās skrūves „a“.
    Zīmējums B. Noņemiet nosedzošo aizbāzni „d“ un atskrūvējiet fiksējošo skrūvi „e“. Grieziet regulēšanas skrūvi „a“, kamēr durvis iegūst vajadzīgo augstumu. Pēc tam tādā veidā noregulējiet visas eņģes tā, lai tās balstītu durvis vienādā mērā. Novietojiet atpakaļ nosedzošo aizbāzni „d“ un nostipriniet fiksējošo skrūvi „e“.
    Zīmējums C. Atskrūvējiet eņģu stiprinājuma skrūves un noregulējiet ar skrūvēm „a“ durvis vajadzīgajā augstumā. Nostipriniet eņģu stiprinājuma skrūves.
    Atstarpes starp durvju vērtni un rāmi regulēšana:
    Atskrūvējiet eņģu stiprinājuma skrūves „b“, noregulējiet skrūves „c“ un pievelciet no jauna skrūves „b“.
    Durvju vērtnes dziļuma regulēšana
    Atskrūvējiet eņģu stiprinājuma skrūves „b“, noregulējiet skrūves „f“ un pievelciet no jauna skrūves „b“.
12. Ievietojiet rāmja skrūvju atverēs plastmasas aizbāžņus (7. poz.), kas atrodas iepakojumā.
13. Durvju ciešāku aizvēršanos var noregulēt slēdzenes pretpläksnē.
14. Spraugu starp sienu un durvju rāmi aizpildiet ar izolācijas materiālu (akmens vati, stikla vati, montāžas putām). Izmantojot montāžas putas, ievērojiet ražotāja instrukcijas. Ja nepieciešams, sekojiet, lai putas nedeformē rāmi. Uzstādot balstus, sekojiet, lai balstu gali nesabojātu rāmja virsmas apdari. Izmantojiet viļņoto kartonu vai citu mīkstinošu materiālu. Nosedziet piepildīto spraugu ar līstēm vai apdariniet aili līdz durvju rāmim. Apdarinot durvju aili, aizsargājiet rāmi ar krāsošanas līmlenti un durvju vērtni ar iepakošanas plēvi. Tukšumu, kas paliek zem sliekšņa, atbalstiet ar koka klucīšiem vai ķīļiem (8. poz.), lai izvairītos no tā ieliekšanās vēlākajā ekspluatācijā. Bez atbalsta ielikšanas zem sliekšņa nedrīkst lietot montāžas putas vai citus elastīgus materiālus.
15. Uzstādiet durvīm nepieciešamo papildu furnitūru: rokturus, slēdzenes uzlikas, durvju actiņu utt.

Lietošana un uzglabāšana

Durvis ir paredzētas izmantošanai kā ēku ārdurvis.
Durvis ir jāuzstāda tā, lai tās neatrastos tiešā nokrišņu un saules ietekmē. Durvis jāaizsargā, novietojot tās sienā izveidotā nišā vai uzstādot virs tām nojumi.
Lai saglabātu durvis, pret tām uz ilgu laiku nedrīkst atstāt sniegu.
Durvis nedrīkst uzstādīt tā, lai caurvējš tās varētu mētāt.
Tumšas krāsas durvis intensīvā saules iedarbības ietekmē var sašķiebties un izbalēt.
Ārdurvis nevar glabāt aukstās un mitrās telpās. Izstrādājumu nedrīkst kraut kaudzē tieši uz zemes vai betona, bet gan jākrauj uz stabilas un sausas pamatnes.
Nav atļauta izstrādājuma izmēru mainīšana un iegriezumu veikšana. Ja nepieciešams, konsultējieties ar rūpnīcas pārstāvi.
Uz remonta laiku durvis ir jānoklāj ar celtniecības kartonu vai plēvi, lai izvairītos no durvju sabojāšanas apdares darbu laikā.

Ārdurvju kopšana

Laiku pa laikam pārbaudiet slēdzenes, eņģu un rokturu stiprinājumus un darba kārtību. Ja nepieciešams, pievelciet skrūves vai nomainiet nodilušās vai bojātās detaļas. Ja nepieciešams, ieeļļojiet slēdzeni un eņģes. Šim nolūkam izmantojiet speciālās eļļas.
Ja nepieciešams, jānoregulē durvju eņģes un/vai pretpläksne, lai durvis atvērtos un aizvērtos bez problēmām. Durvis nedrīkst atdurties pret rāmi.
Vismaz reizi gadā pirms ziemas ir jāieeļļo ar silikona eļļu blīvējumi. Tas novērš blīvējumu piesalšanu un sadrupšanu. Blīvējumu sadrupšanu var izraisīt arī pārāk mazā atstarpe starp rāmi un vērtni.
Lai notīrītu krāsotas ārdurvis, var izmantot ūdeni un mīkstu lupatiņu. Ja netīrums ir noturīgāks, mazgājamam ūdenim var pievienot mazgāšanas līdzekli (piemēram, trauku mazgāšanas līdzekli). **Tīrīšanai nedrīkst izmantot šķīdinātājus un abrazīvus tīrīšanas līdzekļus.**
Lai notīrītu ārdurvis, kas apdarinātas ar dekoratīvu finieri, var izmantot sausu, mīkstu lupatiņu. Ja tiek izmantoti tīrīšanas līdzekļi, durvis pēc tam ir jāapstrādā ar eļļu.
Ar tīkkoka (teak) dekoratīvo finieri noklātās ārdurvis rūpnīcā ir apstrādātas ar tīkkoka eļļu. Ieteicams pēc pāris mēnešiem vai vismaz gada laikā pēc durvju uzstādīšanas atkārtoti apstrādāt ar eļļu durvju vērtni un rāmi (stenderi). Šim nolūkam izmantojiet tonētas koka eļļas, kas piemērotas izmantošanai āra apstākļos. Vēlāk, lai durvis saglabātu savu skaisto izskatu, eļļojiet tās vienu reizi gadā. Durvju, kuru tonis jau ir izmainījies, eļļošanai iesakām izmantot tonētas koka eļļas, lai vienādotu krāsu toņu atšķirības. **Koka eļļu var klāt tikai uz sausas un tīras virsmas!**
Ja ir radušies bojājumi virsmas apdarē, izstrādājuma apdares kārta ir jāatjauno.
Stikla virsmu tīriet ar tam paredzētiem tīrīšanas līdzekļiem. No tīrīšanas līdzekļa etiķetes pārbaudiet, vai tas nesabojās krāsota koka virsmu.

Atļautās nobīdes

Atbilstoši normām durvju vērtnes atļautais izliekums ir līdz 2 mm uz 1 m.
Durvju rāmim (stenderei) atļautais izliekums platumā ir līdz 1 mm uz 1 m.
Krāsotas virsmas kvalitāte tiek pārbaudīta vizuāli 1–2 m attālumā, kad gaisma krīt no mugurpuses.
Durvju vērtnes diagonāļu atšķirība nedrīkst būt lielāka par 2 mm.